

ESCUELA DE DISEÑO INDUSTRIAL

Tema:

"EQUIPAMIENTO INTERIOR PARA EL REFUGIO CABAÑA EN CERRO TELIGOTE"

Disertación de grado previo a la obtención del título de

Ingeniero en Diseño Industrial.

Línea de investigación:

Morfología y tendencias de Diseño y su aplicación en el medio.

Autor:

LUIS GABRIEL FIALLOS ALARCÓN

Director:

DIS. MG. MICHELE PAULINA QUISPE MORALES

Ambato – Ecuador

Mayo 2015

PONTIFICIA UNIVERSIDAD CATÓLICA DEL ECUADOR SEDE AMBATO

HOJA DE APROBACIÓN

Tema:

"EQUIPAMIENTO INTERIOR PARA EL REFUGIO CABAÑA EN CERRO TELIGOTE"

Líneas de Investigación:

Morfología y tendencias de Diseño y su aplicación en el medio.

Autor:

LUIS GABRIEL FIALLOS ALARCÓN

Michele Paulina Quispe Morales, Dis. Mg. f:……
CALIFICADORA

Concepción del Carmen Bedón Vaca, Arq. f:……
CALIFICADORA

Andrés Sebastián Medina Moncayo, Ing. f:……
CALIFICADORA

Flor Tapia Fernando Alfredo, Ing. Mg. f:……
DIRECTOR ESCUELA DE DISEÑO INDUSTRIAL

Hugo Rogelio Altamirano Villarroel, Dr. f:……
SECRETARIO GENERAL PUCESA

Ambato – Ecuador

Mayo 2015

DECLARACIÓN DE AUTENTICIDAD Y RESPONSABILIDAD

Yo, Luis Gabriel Fiallos Alarcón, portador de la cédula de ciudadanía No. 180320535-8 declaro que los resultados en la investigación que presento como informe final, previo a la obtención del título de Ingeniero en Diseño Industrial, son absolutamente originales, auténticos y personales.

En tal virtud, declaro que el contenido, las conclusiones y los efectos legales y académicos que se desprenden del trabajo productos de mi investigación y luego de la redacción de este documento son y serán de mi absoluta y exclusiva responsabilidad legal y académica.

Luis Gabriel Fiallos Alarcón
C.I. 180320535 -8

AGRADECIMIENTO

Primeramente agradecer a Dios que me ha puesto en el camino de la superación y felicidad personal, por hacer realidad un sueño anhelado.

A la PONTIFICIA UNIVERSIDAD CATÓLICA DEL ECUADOR SEDE AMBATO por abrirme las puertas al éxito, por darme la oportunidad de estudiar, prepararme y ser un profesional.

A mi directora de disertación, Dis. Michele Quispe por su esfuerzo, dedicación y paciencia, quien con su experiencia y motivación ha logrado que pueda terminar mis estudios con éxito. A la, Arq. Concepción Bedón que desde un principio ha estado pendiente con el progreso de mi proyecto, y ha sabido ser una buena profesional y amiga. Al Ing. Fernando Flor que desde el aula de clases supo dar esas lecciones de vida que no muchos profesionales logran dejar en la mente de sus estudiantes. De igual manera agradecer a mi familia, amigos y pareja que han sido ese apoyo incondicional durante todo este proceso, gracias por ser ese empujón, esa motivación que he necesitado.

Son muchas las personas que han formado parte de mi vida profesional, a las que me gustaría agradecer su amistad, concejos, ánimo y compañía en los momentos más difíciles, muchas gracias a todos y que Dios los bendiga.

DEDICATORIA

El presente trabajo lo dedico en primer lugar a Dios por bendecirme para llegar a donde he llegado, a mis padres que han estado conmigo durante esta etapa de mi vida; gracias por todo, por darme una carrera, un futuro y por creer en mí, aunque hemos tenido momentos difíciles siempre han estado apoyándome y brindándome su amor. A mis hermanos que vean en mí un ejemplo a superar y que entiendan que todo en la vida es posible si se lo desea con fuerza y dedicación, dejen su marca en esta vida y que sea recordada para bien.

RESUMEN

La presente disertación tiene como objetivo desarrollar un equipamiento interior óptimo para el refugio cabaña en Cerro Teligote, en el cual se estudió el sitio donde está ubicado el mismo, encontrando un refugio a la mitad de la montaña; donde se realiza senderismo hacia la cúspide de la loma. Actualmente, el espacio no cuenta con una estructura arquitectónica que cubra las necesidades básicas a turistas y aficionados al senderismo, lo que significó la renovación del lugar desde sus cimientos. La temática que se tomó como base inspiracional de diseño para el equipamiento y la infraestructura involucra a la cultura Salasaka, de quienes el cerro Teligote alberga historia, anécdotas y tradiciones, además de ser considerado como un patrimonio por ellos y una zona turística. Es así, que se planteó el método científico, en primer lugar observando la situación actual, planteando la problemática, para posteriormente recolectar datos que se ajusten a la realidad, utilizando fichas de observación directa, entrevistas y encuestas como métodos de recopilación de datos; obteniéndose los puntos de interés como el elemento gestor, las zonas que requiere abarcar el espacio, la cantidad de elementos que se equiparán, cualidades y características claves que conformaron una guía para el investigador en la realización y sustento del presente proyecto, procurando satisfacer las necesidades básicas de los usuarios en el diseño del mobiliario.

Palabras claves: Equipamiento interior, refugio cabaña, senderismo.

ABSTRACT

This dissertation is aiming to develop an optimal interior equipment for the shelter with cabins in Cerro Teligote in which the location was analyzed, finding a rudimentary shelter in the middle of the mountain Teligote, where hiking takes place towards the top of the hill. Currently, the shelter does not have any architectural structure that provides the basic needs for tourists and hikers, which resulted into a renovation of the shelter from the beginning. The idea that was taken as the basic inspiration to design the equipment and the infrastructure involves the Salasaka culture, who hosts the history, anecdotes and traditions of the Teligote hill, and it is recognized as a heritage for them and a tourist area. Thus , the scientific method that is proposed, involves in first place the observation of the current situation, the establishment of the problem, and afterwards the collection of data according to the reality by using a direct file observation , interviews and surveys as methods of data collection; obtaining spots like the element manager , the areas that the space requires, the number of elements that will compose the final interior equipment, qualities and key features that created a guide for the researcher as an implementation and support of this project, trying to satisfy the basic needs for the users into the design of the furniture.

Key words: Interior equipment, shelter cabin, hiking.

INDICE DE CONTENIDOS

PRELIMINARES

DECLARACIÓN DE AUTENTICIDAD Y RESPONSABILIDAD iii

AGRADECIMIENTO iv

DEDICATORIA v

RESUMEN vi

1. CAPITULO I - INTRODUCIÓN 1

1.1. Tema de investigación 1

1.2. Antecedentes 1

1.3. Justificación 3

1.4. Definición del problema 4

1.5. Delimitación del problema 5

1.6. Objetivos 6

1.6.1. Objetivo General 6

1.6.2. Objetivo Específico 6

2. CAPITULO II - FUNDAMENTOS TEÓRICOS 7

2.1. Antecedentes investigativos 7

2.2. Cerro Teligote 8

2.2.1. Ubicación 10

2.2.2. Importancia 10

2.3. Salasaka 11

2.3.1. Vivienda tradicional Salasaka 11

2.4. Refugio 12

2.5. Cabaña 13

2.5.1. Cuartos 14

2.6. Asolamiento y orientación de una infraestructura 16

2.7. Equipamiento interior 17

2.8. Distribución y ubicación de muebles 18

2.8.1. Esquema gráfico, distribución y ubicación de muebles 20

3. CAPITULO III - METODOLOGÍA 21

3.1. Enfoque 21

3.1.1. Cualitativo 21

3.1.2. Cuantitativo 22

3.2. Modalidad de investigación 23

3.2.1. Inductivo 23

3.3. Nivel de investigación 23

3.3.1. Investigación de campo 23

3.4. Población y muestra 24

3.5. Técnicas de investigación 25

3.5.1. Entrevistas 25

3.5.1.1. Entrevista dirigida al director del proyecto de la Unidad de Turismo del Municipio de Pelileo el Técnico en turismo Enrique Mayorga. ..25

3.5.1.2. Entrevista dirigida al Sr. Patricio Cisneros guía turístico. 27

3.6. Fichas de observación 29

3.6.1. Encuesta dirigida a turistas 32

3.6.2. Conclusión 45

4. CAPITULO IV - RESULTADOS 47

4.1. Objetivo.....47

4.2. Contextualización.....47

4.2.1. Plano del estado actual y la extensión máxima del espacio 48

4.3. Desarrollo 51

4.3.1. Elemento gestor.....51

4.3.2. Etapa de bocetaje 53

4.4. Propuesta 55

4.4.1. Marca.....55

4.4.1.1. Isotipo 55

4.4.1.2. Tipografía.....57

4.4.1.3. Cromática 58

4.4.3. Distribución de zonas.....60

4.4.3.1. Propuesta distribución de zonas 61

4.4.4. Diseño del equipamiento interior.....62

4.4.4.1. Equipamiento para el área de descanso 63

4.4.4.2. Equipamiento para los servicios higiénicos 64

4.4.4.3. Equipamiento para el cuarto de primeros auxilios 65

4.4.4.4. Equipamiento para la cocina 66

4.4.4.5. Equipamiento para el comedor 67

4.4.4.6. Equipamiento extra 68

4.4.5. Láminas técnicas 69

4.4.5.1. Sillón modular, materiales 69

4.4.5.2. Sillón, modulo medidas generales.....70

4.4.5.3. Sillón, despiece 71

4.4.5.4. Sillón, ensamblado.....72

4.4.5.5. Servicios higiénicos, medidas generales 73

4.4.5.6. Servicios higiénicos, materiales 74

4.4.5.7. Soporte médico, medidas generales 75

4.4.5.8. Soporte médico, materiales.....76

4.4.5.9. Camilla, medidas generales 77

4.4.5.10. Camilla, materiales.....78

4.4.5.11. Cocina-comedor, medidas generales, materiales.....79

4.4.5.12. Mesón-cocina, medidas generales, materiales.....80

4.4.5.13. Silla, materiales.....81

4.4.5.14. Silla, medidas generales 82

4.4.5.15. Silla, despiece.....83

4.4.5.16. Silla, ensamblado.....84

4.4.5.17. Equipaje extra, medidas generales 85

4.4.5.18. Equipaje extra, materiales 86

4.4.6. Render 87

4.4.6.1. Exterior 87

4.4.6.2. Portal 88

4.4.6.3. Cuarto primeros auxilios 89

4.4.6.4. Servicios higiénicos 90

4.4.6.5. Servicios higiénicos, lavabo 91

4.4.6.6. Equipaje extra, decoración 92

4.4.6.7. Equipaje extra 93

4.4.6.8. Área de descanso 94

4.4.6.9. Área de descanso, decoración 95

4.4.6.10. Comedor 96

4.4.6.11. Comedor, decoración 97

4.4.6.12. Cocina, comedor 98

4.4.7. Presupuesto 99

4.5. Conclusiones y recomendaciones 106

Bibliografía 109

Glosario 111

Anexos 112

INDICE DE GRÁFICOS

Imágenes

Imagen 2.1. Cabaña nativa 8

Imagen 2.2. Vivienda Salasaka de bahareque 12

Imagen 2.3. Deco-esfera casas hechas con palés 14

Imagen 2.4. Vivienda rural, necesidades 15

Imagen 2.5. Asolamiento y orientación de una vivienda 16

Imagen 4. 6. Motivo gestor aplicado en la fachada 50

Imagen 4. 7. Crecimiento progresivo de la vivienda Salasaka 51

Imagen 4.8. Representación del infinito según la cultura Salasaka 52

Imagen 4.9. Simbología aplicada en elementos decorativos de la cultura .. 52

Imagen 4.10. Logotipo de la Marca 55

Imagen 4.11. Proceso de obtención de la Marca 56

Imagen 4.12. Isotipo, cuadricula 1*1 cm 56

Imagen 4.13. Tipografía, cuadricula 1*1 cm 57

Imagen 4.14. Referencia dimensionamiento tipografía - isotipo 57

Imagen 4.15. Cromática marca Amaru en CMYK 58

Imagen 4.16. Señalética del refugio cabaña 59

Gráficos

Gráfico 3.1. Tabulación, pregunta No 1 32

Gráfico 3.2. Tabulación, pregunta No 2 33

Gráfico 3.3. Tabulación, pregunta No 3 35

Gráfico 3.4. Tabulación, pregunta No 4 36

Gráfico 3.5. Tabulación, pregunta No 5 37

Gráfico 3.6. Tabulación, pregunta No 6 38

Gráfico 3.7. Tabulación, pregunta No 7 39

Gráfico 3.8. Tabulación, pregunta No 8 41

Gráfico 3.9. Tabulación, pregunta No 9 43

Gráfico 3.10. Tabulación, pregunta No 10 44

Tablas

Tabla 2.1. Equipamiento óptimo 17

Tabla 3.2. Respuestas, pregunta No 1.....32

Tabla 3.3. Respuestas, pregunta No 2.....33

Tabla 3.4. Respuestas, pregunta No 3.....34

Tabla 3.5. Respuestas, pregunta No 4.....36

Tabla 3.6. Respuestas, pregunta No 5.....37

Tabla 3.7. Respuestas, pregunta No 6.....38

Tabla 3.8. Respuestas, pregunta No 7.....39

Tabla 3.9. Respuestas, pregunta No 8.....40

Tabla 3.10. Respuestas, pregunta No 9.....42

Tabla 3.11 . Respuestas, pregunta No 10.....44

Tabla 4.12. Estilización, posición serpiente en reposo.....53

Tabla 4.13. Estilización, posición serpiente enroscándose 54

CAPITULO I

INTRODUCCIÓN

1.1. Tema de investigación

Equipamiento interior para el refugio cabaña en Cerro Teligote

1.2. Antecedentes

Bajo la idea de proteger a un individuo o animal de amenazas que puedan poner en peligro su supervivencia nacen los refugios. Como tal, el lugar se convierte en una especie de vivienda que puede ser temporal o volverse permanente de acuerdo a las necesidades y posibilidades específicas de cada situación.

El Cerro Teligote se encuentra ubicado en la provincia de Tungurahua, cantón Pelileo en la comunidad del mismo nombre. Es importante destacar que en estos lugares presumiblemente habitó una de las culturas más antiguas del Ecuador, los Puruháes. El bosque nublado Teligote, es el único vestigio de bosque andino en este cantón. Se eleva a una altura de casi 2.700 metros sobre el nivel del mar. Desde la cima se puede disfrutar una vista maravillosa de los cantones Quero, Cevallos, Tisaleo, Ambato, Pelileo y

Patate. Por lo cual la Unidad de Turismo del Gobierno Autónomo Descentralizado Municipal del Cantón San Pedro de Pelileo pretende hacer de este un espacio llamativo, seguro y habitable, mediante un eco-paseo que recorra esta zona.

Actualmente, existe un levantamiento que no cuenta con una estructura arquitectónica óptima, sin embargo el municipio busca que este espacio pueda brindar servicios básicos a los turistas o visitantes del lugar con la finalidad de cumplir las expectativas de este sendero. La unidad de turismo cuenta con una planificación espacial para la ubicación de un refugio cabaña que acoja a aquellas personas que recorren el sendero, donde puedan descansar, alimentarse, y protegerse de las condiciones climáticas de la zona. Dicha cabaña actualmente no está en condiciones de cubrir estas necesidades, por lo que el presente proyecto propone un equipamiento interior eficiente para un apropiado funcionamiento de la misma.

1.3. Justificación

Actualmente, se viene desarrollando un proyecto por parte de la Unidad de turismo del Municipio de Pelileo, llamado Eco-paseo, el cual pretende habilitar una ruta de ascenso al Cerro Teligote, para que se desarrolle senderismo en la zona. La presente propuesta busca complementar este proyecto con la implementación del equipamiento interior para el refugio cabaña, que se encuentra a mitad de la ruta; proporcionando los elementos necesarios que cumplan con parámetros funcionales y estéticos, en búsqueda de la aprobación y aplicación por parte del Municipio de San Pedro de Pelileo.

Con este fin, el análisis y desarrollo de objetos diseñados para este espacio en específico, dotará de un valor agregado, buscando transmitir o contar a través de un concepto aplicado la historia que alberga el lugar; equilibrando la funcionalidad y la estética con el propósito de atraer a quienes gusten de explorar las riquezas naturales y culturales del país. La vinculación con municipalidades y gremios turísticos para el desarrollo de proyectos que involucren al diseño industrial de elementos temáticos, busca beneficiar ampliamente a la zona, especialmente en las áreas turísticas y productivas.

Por otra parte, la fundamentación técnica necesaria para el diseño de productos será abordada gracias a los conocimientos adquiridos durante la carrera de Ingeniería en Diseño Industrial, en relación al análisis de materiales, procesos de construcción, morfología y en la calidad de los resultados que se presenten al concluir la investigación.

1.4. Definición del problema

Como se mencionó anteriormente, la Unidad de Turismo del Municipio de Pelileo cuenta con un espacio destinado para el refugio turístico ubicado en el Cerro Teligote. En este sentido, cabe mencionar que actualmente se cuenta con la ubicación cartográfica, la delimitación espacial, y una infraestructura rudimentaria, misma que actualmente tiene una condición deplorable, ya que tiene una estructura básica que no brinda ningún tipo de funcionalidad y está en mal estado; esto a pesar de que el proyecto está enfocado a fomentar el turismo en el lugar, lo que contradictoriamente disminuye el interés turístico sobre el sector. Por ende, se requiere mejorar las instalaciones a nivel estructural, funcional y estético, a más de proporcionar un equipamiento interior óptimo para que la obra sea completamente aplicable.

Para cumplir con aspectos de habitabilidad y confort de la cabaña refugio existen tres áreas básicas: alimentación, descanso y aseo. Al tener una temática aplicable en los elementos, se mostrará a los visitantes elementos culturales y materiales propios del lugar, ya que es importante rescatar dicha zona. Cada elemento debe cumplir una función específica dentro del espacio, ocupando lugares estratégicos para obtener el máximo desempeño del mismo.

1.5. Delimitación del problema

Contenidos:

Campo.- Diseño Industrial

Área.- Diseño de objetos

Aspecto.- Diseño del equipamiento apto para el refugio cabaña.

Temporal.- El proyecto será desarrollado en 10 meses a partir de su aprobación.

Espacial.- Provincia de Tungurahua, Cantón Pelileo en el sector Cerro Teligote – Sendero Ecológico.

1.6. Objetivos

1.6.1. Objetivo General

Diseñar el equipamiento interior para el Refugio Cabaña en Cerro Teligote

1.6.2. Objetivo Específico

- Determinar las características del equipamiento interior para el Refugio Cabaña.

- Establecer el tipo de mobiliario, los componentes y elementos decorativos para el espacio interior bajo un concepto.

- Proponer el diseño integral del espacio en relación con los elementos compositivos.

CAPITULO II

FUNDAMENTOS TEÓRICOS

2.1. Antecedentes investigativos

En relación a la presente propuesta, se pudo rescatar un proyecto similar que comparte el mismo enfoque, hacia el uso de los pueblos originarios del Ecuador para el diseño y construcción de cabañas con fines turísticos para resaltar la cultura que está quedando olvidada manteniendo la armonía con el medio ambiente, dicho proyecto está sujeto hacia la BIO ARQUITECTURA, se trata del Centro Amazanga ubicado en el parque nacional LLanganate, en el Tena, es un albergue, donde las cabañas que la componen están basadas en la geometría sagrada y la cosmovisión Inca. La finalidad del medio está pensado y orientado para que sus visitantes se puedan sentir en unión con la naturaleza, cada espacio está orientado hacia el sol del este inspirado en las casas incas, los materiales nobles como madera, piedra y caña, están combinados con la estética aborigen y las técnicas modernas de arquitectura, todo en busca de mejorar la experiencia de sus usuarios.

Imagen 2.1. Cabaña nativa



Fuente: Centro de conservación y sabiduría ancestral Amazanga. Recuperado de http://www.centro-amazanga.com/, 2013

2.2. Cerro Teligote

Garzón, R. (2007) menciona que el bosque nublado, andino Cerro Teligote es patrimonio para la cultura Salasaka, considerado como una montaña sagrada; hace mucho tiempo su ascenso era realizado para dejar ofrendas, hacer peticiones y oraciones a sus deidades para la buena cosecha del año, con el paso del tiempo se formó un mirador natural en la cima de la montaña, desde aquí se puede observar los volcanes Chimborazo, Cotopaxi, Tungurahua, y disfrutar de una vista maravillosa de los cantones Quero, Cevallos, Tisaleo, Ambato, Pelileo y Patate.

Su nombre hace honor a un general del ejército de los mochas. En este sitio se pueden desarrollar actividades como caminata ecológica, cabalgata y senderismo, encontrándose en la zona una gran variedad en flora y fauna

autóctona del lugar. Lamentablemente el cerro está en proceso de deterioro, observándose franjas agrícolas al pie de la montaña.

> Garzón, R. (2007) informa que entre las especies que se pueden encontrar en este lugar son pajonales (*calamagrostis sp.),* jata (*loricaria),* carciolaria (*calcitium),* valeriana (*valeriana sp.),* cacho de venado (*halenia),* sig sig (*cortadera nitida),* sacha chocho (*lupinus),* romerillo (*podocarpus sp.),* quishuar (*buddleja sp.),* pumamaqui (*orepanax),* achicoria amarilla (*hipochaeris sp*.). Del bosque se extraen plantas naturales, medicinales y otras usadas para la extracción de tintes naturales, entre las más utilizadas esta la puma maqui (oreopanax sp), higuerilla (ricinus communis), moradilla (glandularia gooddingii), verbena. Y en fauna el conejo común (*sylvilagaus brasiliensis),* guanta (*dinomys branickii),* lobo de páramo (lycaopex culpaeus), cervicabra (mazama rufina), venado de cola blanca (odocoileus peruvianus).

También se puede avistar quindes, tórtolas, curiquingues, y águilas. Además del mamífero representativo de esta zona que es el sacha cuy, llamado también cuy de monte. Es importante destacar que en estos lugares presumiblemente habitó una de las culturas más antiguas del Ecuador, los Puruháes.

2.2.1. Ubicación

Cerro Teligote está ubicado en la Provincia de Tungurahua, Cantón San Pedro de Pelileo en la comunidad del mismo nombre, se encuentra limitando con las comunidades de Guantugsumo y Pintag, al sur la comunidad de Quitocucho y la parroquia de Bolívar, al este la comunidad de Ladrillo y al oeste las comunidades de Llimpe y Masabacho. Este cerro se encuentra localizado al noroeste del cantón, en la parroquia Salasaka a 30 minutos del Cantón Pelileo, con una altitud de 3392 msnm., en sus faldas se asienta la comunidad de Benítez, siendo uno de los sitos propicios para la observación del volcán.

2.2.2. Importancia

Desde el 26 de julio del año 2007 se declara al cerro Teligote como “Bosque protector”, después de la asamblea realizada en la comunidad de Teligote donde se hizo el pedido al Ilustre Municipio de Pelileo, que hasta la actualidad junto al Departamento de Gestión Ambiental vienen fomentando el turismo ecológico en el denominado “Cerro guardián de Pelileo”.

2.3. Salasaka

Una de las culturas más presentes y vibrantes del Ecuador, los salasakas son el pueblo indígena más importante de la provincia, considerados mitimaes, nombre que se les daba a los indígenas enviados del imperio Inca a sitios estratégicos para cumplir funciones de servicio, defender o delimitar la frontera; probablemente provenientes de Bolivia, presumibles descendientes de los puruháes, fueron desplazados hacia el pie de la montaña Teligote, actualmente situados en el camino Ambato-Baños. Sin duda un pueblo que conserva su cultura tangible que busca ser conocida y valorada.

2.3.1. Vivienda tradicional Salasaka

La vivienda tradicional de los Salasakas estaba construida con bahareque, una mezcla compuesta de barro, paja y otros componentes que se encontraban en el suelo, dicha composición se colocaba dentro de una estructura de palos de chahuarquero, lechero y eucalipto seco, madera muy resistente. Una de las características de las viviendas construidas con esta técnica y la más notable hasta ahora es que eran antisísmicas y térmicas; hoy en día es usada en construcciones modernas pero manejando otros materiales, que hasta cierto punto le quitan valor y funcionalidad a la estructura.

Imagen 2.2. Vivienda Salasaka de bahareque



Elaborado por: Fiallos, G., 2014

2.4. Refugio

En Equipo Definición ABC, (2007) señala que “Se conoce como refugio al espacio creado artificialmente por el hombre o tomado por él como espacio de protección frente a posibles peligros.”

Con la información detallada anteriormente se puede concretar que un refugio es un espacio o lugar que bien lo puede proveer la misma naturaleza en sus fallas geográficas o ser construido por el hombre o animal, con la finalidad de resguardar, proteger, refugiar de cualquier peligro que se presente, sean animales peligrosos, clima o amenaza que ponga en riesgo la supervivencia del mismo.

El refugio, según los requerimientos del individuo puede convertirse en una especie de vivienda temporal o permanente, sin embargo, en cualquiera de los casos debe mantener a salvo y más o menos cómodo al habitante. Se entiende también que según las necesidades pueden albergar una o más

personas y bien puede ubicarse en espacios inhóspitos; es decir lugares que no ofrecen seguridad ni protección, o donde se enfrenta una amenaza momentánea.

Según lo expuesto, las características y cualidades de un refugio dependen directamente de la necesidad y situación a la que se tenga que enfrentar el individuo.

2.5. Cabaña

Se entiende como cabaña a las viviendas que se limitan al área rural, la cual consiste en un espacio habitable, compuesto de paredes, piso, cubierta y habitantes; este debe cumplir con las necesidades básicas del hombre entre las que se destacan, la protección, iluminación, orientación y perdurabilidad, brindando seguridad y comodidad a sus ocupantes. Internamente divide su espacio en cuartos especiales para cada función todo enfocado a la satisfacción del sujeto. Comúnmente usado para el albergue de campesinos, también suelen formar parte de una locación de mayor tamaño siendo considerados como anexos a la residencia. (Definición, 2008)

“En la actualidad, cabaña también se usa para nombrar a la casa que se construye en destinos turísticos y que está destinada al descanso y el ocio.” (Definición, 2008)

Cabañas Arquitectura. (2004) muestra un enfoque desde un aspecto más técnico a nivel arquitectónico, donde define a una cabaña como una construcción llamativa que aparece en un ambiente rural o zona natural, hecha de materiales sencillos, cuya utilidad y finalidad ha cambiado conforme al paso del tiempo. Hoy en día las personas ven a estos contextos como sitios de descanso apartados de la monotonía y tecnología que atrapa a la sociedad, incluso las empresas hoteleras usan este concepto para generar sus complejos; es por esta razón que hoy en día ha tomado el significado de residencia de verano.

Imagen 2.3. Deco-esfera casas hechas con palés



Fuente: Beltima. Recuperado de http://www.decoesfera.com/dormitorio/una-habitacion-de-invitados. 2012

2.5.1. Cuartos

“Un cuarto es un ambiente destinado a cumplir una función originada por una: (Necesidad) Alimentarse - (Función) Cocinar - (Ambiente) Cocina.” (Larrea Calles, R. & Sandoval Anda, J., 1976)

Imagen 2.4. Vivienda rural, necesidades



Fuente: Cartilla de la vivienda rural, 1976, p. 3-1

De acuerdo a los requerimientos de supervivencia del hombre dentro de la vivienda se conforman cuartos específicos para cada una, dividiendo así el espacio. Todo lugar, destinado a cumplir necesidades guarda condiciones de: higiene, iluminación, calor, comodidad, ventilación y durabilidad. Por ejemplo una ventana bien ubicada brinda la entrada de luz, sol y una adecuada corriente de aire, los pisos deben estar compuestos de un material que facilite la limpieza y las paredes de componentes que brinden seguridad y durabilidad.

2.6. Asolamiento y orientación de una infraestructura

Un método muy eficaz para generar luz y calor de manera natural en las viviendas depende de la ubicación y orientación de la misma, el término asolamiento se refiere a la necesidad de permitir el ingreso del sol en ambientes interiores, consiste en posicionar los cuartos o dormitorios hacia el sol que nace y hacia el poniente con la finalidad de generar la entrada de rayos solares por las ventanas, en pocas palabras, estas deberán quedar situadas hacia el oeste u oriente. (Larrea Calles, R. & Sandoval Anda, J., 1976)

Imagen 2.5. Asolamiento y orientación de una vivienda

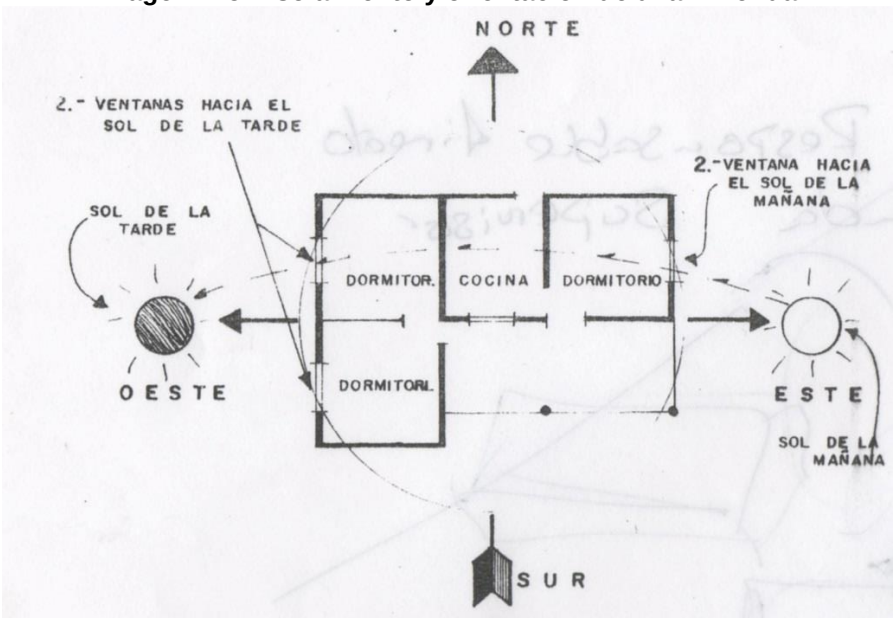

Fuente: Cartilla de la vivienda rural, 1976, p. 3-9

2.7. Equipamiento interior

Sardino, Adrián O. (2012) expone que la utilización del término equipamiento para los muebles en el interior de una casa fue utilizada por primera vez durante la revolución industrial, también llamado el período del maquinismo; donde todo artefacto, objeto y el mismo espacio físico son considerados máquinas necesarias para el desempeño de determinadas funciones de su habitante. Esto fundamenta la utilización de la terminología para referirse al mobiliario interior de cualquier tipo de vivienda.

Tabla 2.1. Equipamiento óptimo

Equipamiento Interior Optimo			
ÁREAS	**CABAÑA**	**REFUGIO**	**REFUGIO - CABAÑA**
Comedor	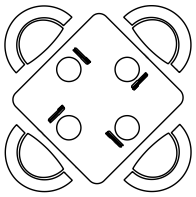	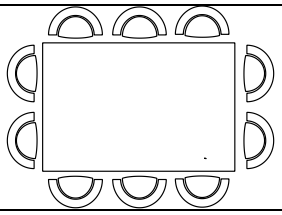	Sillas Mesa
Cocina	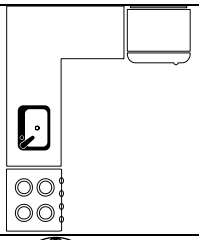		Cocina Lavabo
Servicios Higiénicos	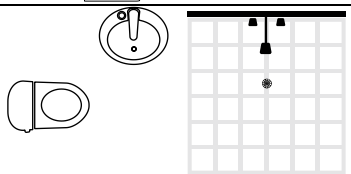	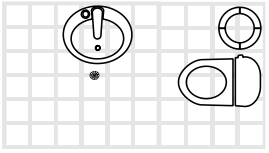	Retrete Lavamanos
Cuarto	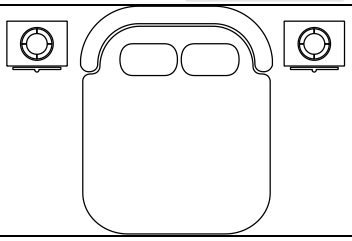	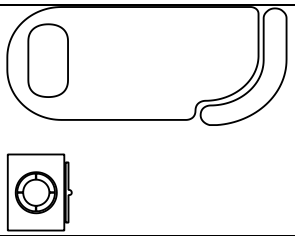	Camilla Soporte médico Equipaje extra

Área de descanso	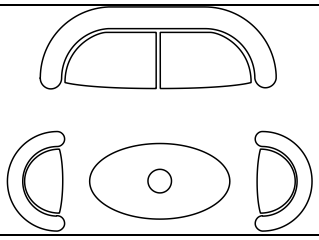	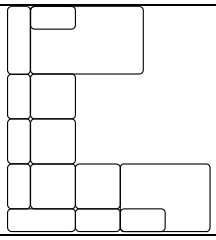	Sillón

Elaborado por: Fiallos, G., 2014

Según lo expuesto un refugio hecho por el hombre se equipa para satisfacer las necesidades básicas del individuo enfocándose a la funcionalidad de los elementos.

Una cabaña se equipa de elementos que satisfagan las necesidades básicas de sus habitantes cuidando el aspecto estético y la comodidad.

Por lo cual referente a la nueva terminología usada para fines del presente proyecto; el refugio cabaña se equipara de los elementos ligados a las necesidades del usuario directo, dicha información se rescata de las encuestas aplicadas y se exponen en la tabla 2.1.

2.8. Distribución y ubicación de muebles

Un elemento infaltable en cualquier sitio habitable es el mobiliario, aparte de cumplir con una función dentro del espacio forma parte de la decoración interior del mismo, por lo cual su ubicación y distribución debe estar en armonía con el entorno y con sus habitantes, entre los factores más importantes al momento de ubicar el mobiliario esta la circulación, el campo visual, la cercanía de los mismos con respecto al uso, todo esto siempre conservándose visualmente atractivo.

Hay que respetar y disponer de manera óptima los sitios y zonas inamovibles y acoplarse a ellas, como las chimeneas, columnas, puertas y ventanas, desniveles, etc. La disposición de los objetos siempre va de la mano con el estilo que se está aplicando en la decoración, los materiales, el color, etc. Una vez ubicados de manera correcta los muebles se podrán apreciar fácilmente las zonas de toda la casa, departamento, oficina, o cualquier tipo de vivienda que resguarde al ser humano.

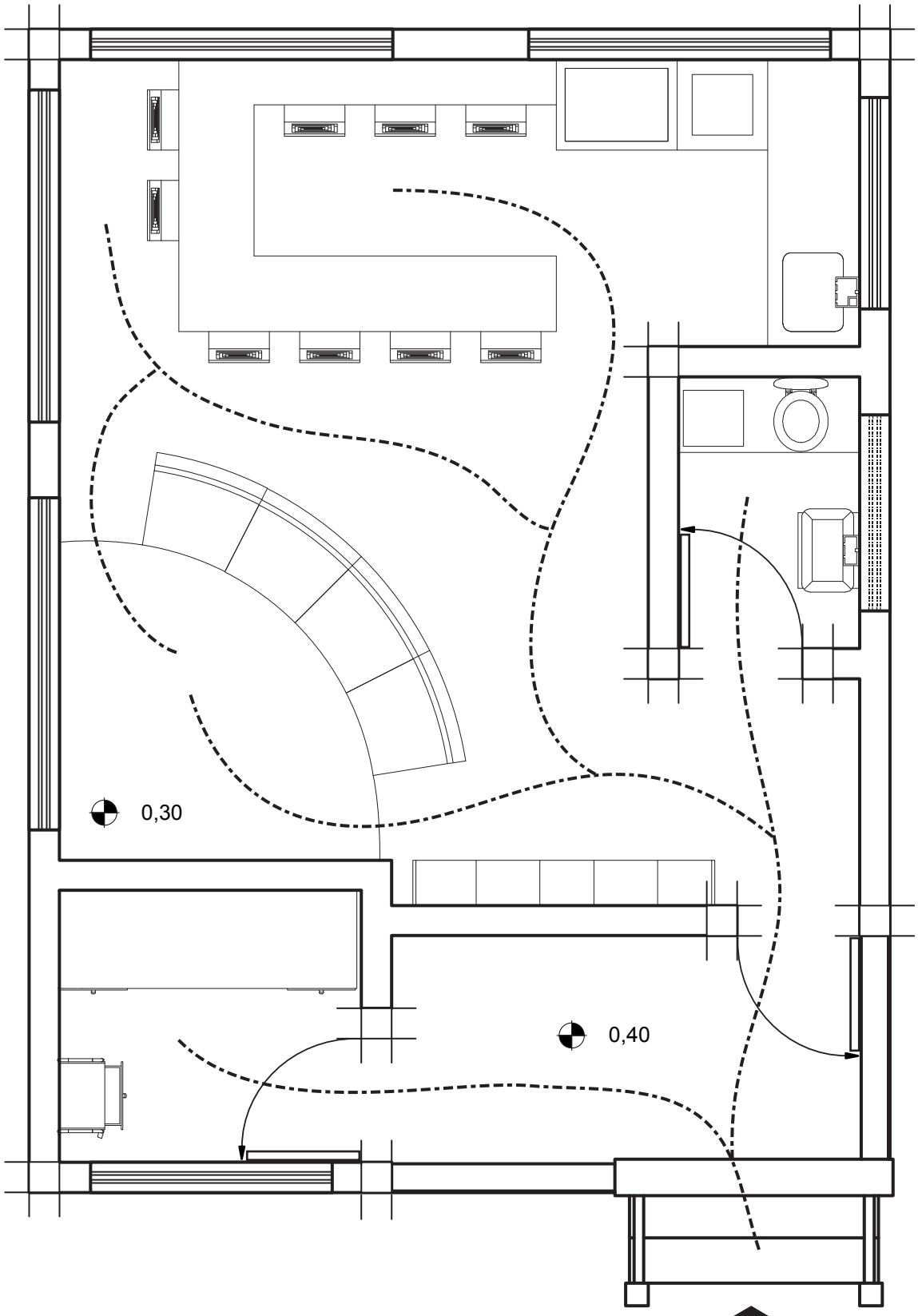

PLANTA

Esc: (1 : 40)

2.8.1.Esquema gráfico, ubicación y distribución de muebles

Circulación

Ventana

Ventana alta

Puertas

Nivel

CAPÍTULO III

METODOLOGÍA

El método científico aplicado, comprende la etapa de percepción directa o in situ recopilando la indagación en fichas de observación, encuestas y entrevistas para plantear la problemática; de esta manera se pudo conocer la situación actual del lugar, sus ventajas y desventajas. Además de, recaudar información adicional sobre las características de la cultura Salasaka, que se aplicará como elemento gestor y fundamentación de todo lo que es el aspecto morfológico del equipamiento interior.

3.1. Enfoque

3.1.1. Cualitativo

Con el fin de obtener el elemento gestor para la construcción del equipamiento interior del refugio, se estipularon las cualidades de la vivienda tradicional de los Salasakas, enfocando el manejo de técnicas, creencia e interpretación formal, mismas que se aplican tanto en el levantamiento del refugio como en el diseño de los elementos; ya que se busca mantener viva dicha cultura por medio de estas características. Esta información, fue obtenida durante una visita al museo etnográfico de la cultura Salasaka; al

igual que se consiguió ciertos requerimientos para el desarrollo de la idea, a través de entrevistas formuladas al técnico de turismo del Municipio de Pelileo Sr. Enrique Mayorga, quien es la persona con mayor conocimiento sobre lo que se viene haciendo en el lugar; por otro lado, para conocer la situación tangible del sector se acudió al guía turístico el Sr. Patricio Cisneros, quien pudo proporcionar un enfoque real del proyecto, ya que al contar con una agencia de turismo en el cantón, recorre recurrentemente el sitio.

3.1.2. Cuantitativo

Para el desarrollarlo del proyecto, se plantearon encuestas para los turistas del lugar, para esto, se realizó un cuestionario cuyos datos aportaron de manera sustancial sobre algunos factores de importancia para el proyecto, como lo que necesita tener el refugio para su correcto funcionamiento, las zonas que comprenderán el espacio, la cantidad de elementos que conformarán el equipamiento, etc. proponiendo un cuestionario con 10 preguntas simples.

3.2. Modalidad de investigación

3.2.1. Inductivo

El estudio e implementación de la ruta ecológica en Cerro Teligote es la premisa más relevante en el lugar, estableciendo un sendero y construcción de una cabaña refugio a mitad de la montaña, que sirva para el descanso de los excursionistas y turistas que tienen interés en explorar y conservar la biodiversidad existente en el sector. Los recursos para la ejecución de la obra fueron donados por la Fundación para el Desarrollo Sostenible con sede en EE.UU.

3.3. Nivel de investigación

3.3.1. Investigación de campo

Para conocer la realidad y analizar directamente la situación en la que se encuentra el proyecto inconcluso del Municipio, fue necesario el traslado al sitio de influencia; donde se pudo observar las condiciones del refugio y establecer una optimización para un funcionamiento que satisfaga a los usuarios y que además incentive al turismo en el Cerro. Determinando la necesidad de una renovación del espacio con el fin de dar facilidades a los beneficiarios directos e indirectos.

3.4. Población y muestra

Considerando que el lugar donde se realiza el proyecto no cuenta con ningún tipo de administración, no se pudieron establecer datos estadísticos precisos que permitan definir una población, por lo que se tomó en consideración los datos proporcionados por una empresa de turismo local, contactada gracias a la Unidad de Turismo del Municipio de Pelileo, cuyo administrador es el guía turístico Sr. Patricio Cisneros, quien es el único auxiliar que promociona recorridos al sector; por lo que se consideró que estaba en la capacidad de pautar referencias cercanas a la realidad.

Concluyendo que el rango de personas que acceden al paquete turístico de Teligote está entre 80 y 100 sujetos al mes, este grupo es comprendido en su mayoría por estudiantes de bachillerato de la localidad y un pequeño grupo de alumnos de la carrera de hotelería y turismo de la Universidad Técnica de Ambato; razón por la cual al ser un universo pequeño se consideró la aplicación de la encuesta a cien individuos en búsqueda de determinar datos más cercanos a la realidad.

3.5. Técnicas de investigación

3.5.1. Entrevistas

3.5.1.1. Entrevista dirigida al director del proyecto de la Unidad de Turismo del Municipio de Pelileo el Técnico en turismo Enrique Mayorga.

El área de turismo quiere generar un atractivo turístico para Pelileo y sus alrededores en el Cerro Teligote. Esto en base a una propuesta eco turística, que por el momento está definida en caminatas para la observación de paisajes, flora y fauna; funcionando únicamente como zona de senderismo.

Para acceder al lugar, se debe tomar bus desde Pelileo a Benítez, para luego pasar a la comunidad de Teligote y subir por una vía de tercer orden a pie o en auto, hasta el punto donde está marcado el acceso a la loma.

Actualmente existe en levantamiento una pequeña covacha, es una estructura básica e improvisada de maderos amarrados con una cubierta de zinc, que no cuenta con pautas ni servicios básicos necesarios para que funcione como un refugio. Se requiere de una intervención que considere el medio ambiente y que no rompa la estética del lugar. El espacio con el que se cuenta es muy limitado, pasando muchas veces desapercibido; este permite tomar únicamente un breve respiro para continuar con el acenso a la montaña, aunque algunos aprovechan para tomar fotografías.

Para hablar de una realidad aplicable, el proyecto deberá unir el sendero ecológico con la cabaña interpretativa -bien ubicada y funcionando-, así esta área de turismo estará abierta a recibir la propuesta completa para hacer que se aplique desde el Municipio, solo así se puede volver una realidad, ya que es un proyecto que favorece a la comunidad y va a incentivar el turismo en la zona, para el acceso se pueden utilizar animales de carga de manera que sea factible hacer llegar cualquier elemento hasta el punto en cuestión, ya que el sendero limita el ascenso en ciertos lugares donde solo puede pasar una persona, para tener una referencia dimensional.

Un proyecto como este, busca brindar una alternativa turística para los que visiten la zona, en si darles facilidades para que el turismo crezca en Pelileo; al plantear un refugio en el sendero, que satisfaga las necesidades básicas del individuo y brinde seguridad, se estará cumpliendo el cometido. Pelileo necesita crecer aún más porque se cuenta con muchos elementos y lugares que están esperando ser explotados

3.5.1.2. Entrevista dirigida al Sr. Patricio Cisneros guía turístico.

Propietario de una empresa turística dedicada a la explotación de los espacios naturales en Pelileo, señala que el clima de la zona es seminublado – lluvioso, en varios tramos llueve a media mañana de 07:00 a 09:00 horas y en la tarde de 16:00 a 18:00 horas; es decir alrededor de 4 horas diarias, esto impide muchas veces el acceso, aunque hay personas que toman el riesgo, especialmente turistas extranjeros que vienen de climas más extremos; debido a esto, los guías proporcionan paquetes turísticos limitados por horarios y días.

Al hablar de necesidades o requerimientos se menciona la idea de que el refugio brinde un espacio para reposar el equipo, esto sería una alternativa nueva, porque generalmente el recorrido actual no se presta para llevar una carga profesional, pero si ya existiera esta facilidad, daría un mayor incentivo a las personas para que visiten recurrentemente el lugar.

Actualmente se recibe un público puntual, hablando de turismo nacional, se acoge a escuelas, colegios, familias, grupos de amigos y turismo extranjero; pero en comparación a otros atractivos de Pelileo, el del cerro se lo calificaría como bajo, la frecuencia de personas es muy baja. El paquete turístico Cerro Teligote, recepta aproximadamente de 80 a 100 personas dentro de los meses secos.

Dependiendo del grupo que se maneje en el día se planifica el día, el horario, el tiempo, etc.; el uso de la covacha es relativo, hay ocasiones en que se permanece en este un lapso de una media hora, especialmente con los menores de edad, para hacerles conocer un poco de cultura, tradición y las anécdotas que hay sobre la zona; en otros casos, por la estructura actual del lugar, con personas adultas grupos más preparados no se pasa de 15 minutos, tomando un pequeño respiro para continuar el ascenso. El verdadero fin y meta siempre será la cima y el mirador natural que se ha creado.

El senderismo está abierto a recibir turistas nacionales o extranjeros, desde 5 hasta 65 años o más, claramente se trabaja para cada grupo de una manera muy distinta, según las expectativas de los clientes se hacen los programas.

3.6. Fichas de observación

Ficha de observación 3.1

FICHA DE OBSERVACIÓN No 1		
Fecha:	13 de diciembre 2013	
Elaborado por:	Gabriel Fiallos	
Lugar:	Bosque nublado Teligote	
Ubicación:	Cerro Teligote a 30 minutos del cantón Pelileo	
LO OBSERVADO	**REGISTRO**	
Refugio	 El refugio se encuentra a 2 horas de iniciado el ascenso, al lado derecho del camino, el lugar está limitado por una infraestructura básica que cuenta con una cubierta de zinc como protección de la lluvia.	
Dimensiones	Desde el acceso del refugio hay un espacio de: - 4.20 metros de ancho - 4.00 metros de largo	Extensión de hasta: - 1.50 metros de ancho extra - 3.70 metros de largo extra
Materiales	Tablas de madera apiladas una sobre otra en forma horizontal. Palos de madera que funcionaban como columnas. Lamina de zinc para la cubierta.	

Fuente: Fiallos, G., 2013

Ficha de observación 3.2

FICHA DE OBSERVACIÓN No 2	
Fecha:	26 de Septiembre del 2014
Elaborado por:	Gabriel Fiallos
Lugar:	Museo Etnográfico de la Cultura del Pueblo Salasaka
Ubicación:	Vía Ambato - Baños, frente a la plaza central de Salasaka
LO OBSERVADO	**REGISTRO**
Vivienda tradicional	La vivienda tradicional de la cultura Salasaka llamada Chaquihuasi, era una choza hecha de paja o bahareque, cubierta de carrizo, sigse y chaguarquero, en algunos casos se usaban las tres o solo una, dependían de lo que se tenía a la mano en el lugar. La construcción de la vivienda es una labor de minga entre familiares y vecinos en gesto de solidaridad.
Arquitectura	La noción que tenía la cultura sobre arquitectura nacía netamente de la necesidad; el tamaño y divisiones internas dependían del número de personas que conformaban la familia. Conservaban la forma básica del cubo en la estructura.
Inspiración	Para la cultura Salasaka la mujer era un ser sagrado, respetable y la adorada, ya que proporcionaba seguridad; por lo que la estructura de la vivienda se inspiraba en ellas. La fachada con madera en forma vertical representaban las piernas, la base firme. La cubierta generalmente en dos capas representaba el anaco de la vestimenta tradicional de la mujer, y la forma estrecha en la copa, rescataba su figura.
Materiales	**Bahareque:** Combinación o mescla de barro, paja, bagazo de caña, piedra pómez e incluso la boñiga o excremento de los animales. **Carrizo:** Planta de tallo alto y delgado con hojas planas y flores anchas. **Sigse:** Planta que se utiliza para cubrir las casa en especial los techos, siendo uno de los elementos indispensables en la sierra ecuatoriana. **Chaguarquero:** Es un tallo que florece en la punta curvada de la penca negra, tiene la apariencia de un báculo. **Lechero:** Es un árbol con tronco recto y cilíndrico puede alcanzar los 20 metros de altura, se usa para hacer cajas, o leña. **Eucalipto:** Muy reconocida como planta medicinal para problemas respiratorios.

Fuente: Caballero, F., 26 septiembre 2014

Ficha de observación 3.3

FICHA DE OBSERVACIÓN No 3	
Fecha:	26 de Septiembre del 2014
Elaborado por:	Gabriel Fiallos
Lugar:	Museo Etnográfico de la Cultura del Pueblo Salasaka
Ubicación:	Vía Ambato - Baños, frente a la plaza central de Salasaka
LO OBSERVADO	**REGISTRO**
Vivienda tradicional de bahareque	 La vivienda construida con bahareque, es hasta ahora una estructura muy notable, ya que dicha técnica le da a la vivienda características antisísmicas, soporta vibraciones con un mínimo daño y desgaste.
Arquitectura	La mescla del bahareque es ubicada de manera uniforme en las paredes formando una gruesa capa limitada con palos de madera secos apilados en forma horizontal.
Materiales	**Bahareque:** barro, paja, bagazo de caña, piedra pómez y abono.

Fuente: Caballero, F., 26 septiembre 2014

3.6.1. Encuesta dirigida a turistas

1. ¿Ha visitado anteriormente el lugar?

Tabla 3.2. Respuestas, pregunta No 1

Respuesta	Cantidad
SI	100
NO	0
TOTAL	**100**

Elaborado por: Fiallos, G., 2014

Gráfico 3.1. Tabulación, pregunta No 1



Elaborado por: Fiallos, G., 2014

Se obtuvo el 100% de respuestas afirmativas hacia la pregunta planteada, lo que sustenta la concurrencia de turistas locales y extranjeros en la zona. También se puede rescatar que la mayoría de personas que acuden al sitio son estudiantes del cantón Pelileo que por lo regular realizan giras de observación hacia el cerro.

2. ¿Cuánto tiempo aproximadamente permaneció en el refugio?

Tabla 3.3. Respuestas, pregunta No 2

Respuesta	Cantidad
15 min	28
30 min	61
1 hora	9
2 horas	2
TOTAL	**100**

Elaborado por: Fiallos, G., 2014

Gráfico 3.2. Tabulación, pregunta No 2

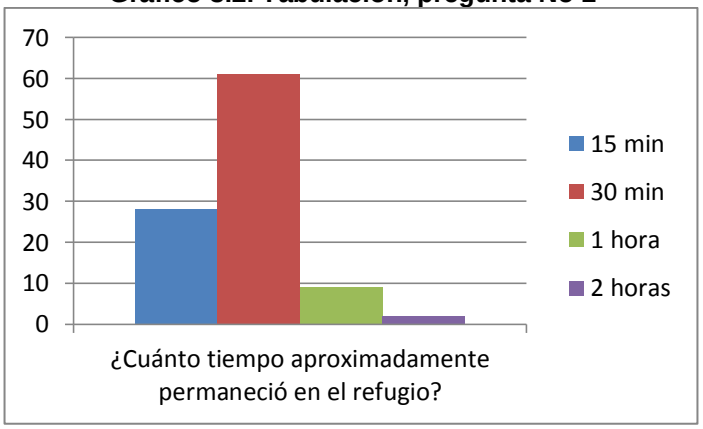

Elaborado por: Fiallos, G., 2014

Se obtuvo el 61 % de respuestas a favor de la opción de 30 minutos que permanece en el lugar, lo que indica que la locación no brinda la comodidad óptima de un espacio funcional, haciendo que los visitantes pasen rápidamente por el mismo.

3. **Califique del 1 al 4 las actividades realizadas en el lugar, considere 1 la actividad que pudo realizar y 4 la que no pudo realizar**

Tabla 3.4. Respuestas, pregunta No 3

Respuesta	Calificación	Cantidad
Alimentación	1	21
	2	38
	3	23
	4	18
TOTAL		**100**
Descanso	1	37
	2	18
	3	22
	4	23
TOTAL		**100**
Información	1	25
	2	11
	3	40
	4	24
TOTAL		**100**
Recreación	1	17
	2	33
	3	15
	4	35
TOTAL		**100**

Elaborado por: Fiallos, G., 2014

Gráfico 3.3. Tabulación, pregunta No 3

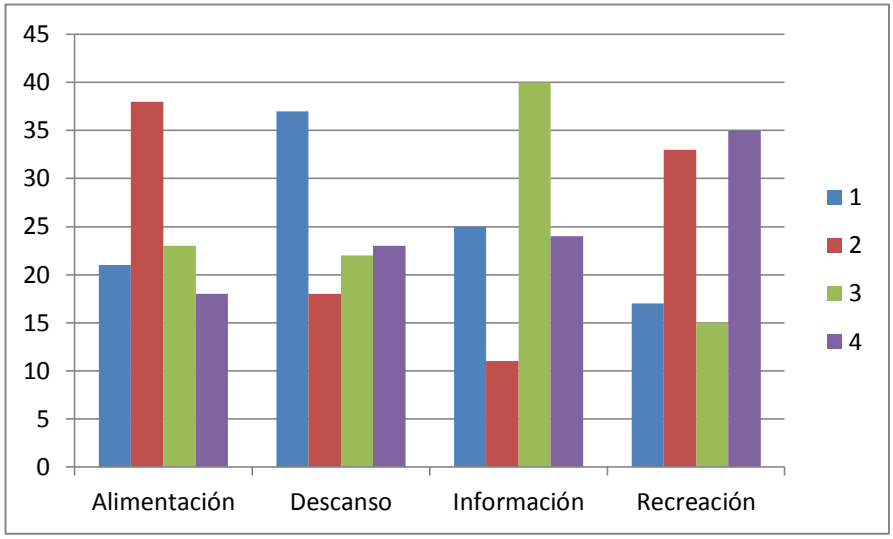

Elaborado por: Fiallos, G., 2014

Teniendo en cuenta que las respuestas fueron calificadas por los encuestados del 1 al 4, siendo 1 la actividad que pudo realizar y 4 la que no. Se obtuvo que el espacio actual solo se presta para un descanso momentáneo, seguida por una mínima oportunidad de alimentación. No se pudo recibir información concreta del sitio ni tuvieron la posibilidad de recreación.

4. **¿Se sintió confortable en el lugar que está establecido actualmente?**

Tabla 3.5. Respuestas, pregunta No 4

Respuesta	Cantidad
SI	27
NO	73
TOTAL	**100**

Elaborado por: Fiallos, G., 2014

Gráfico 3.4. Tabulación, pregunta No 4

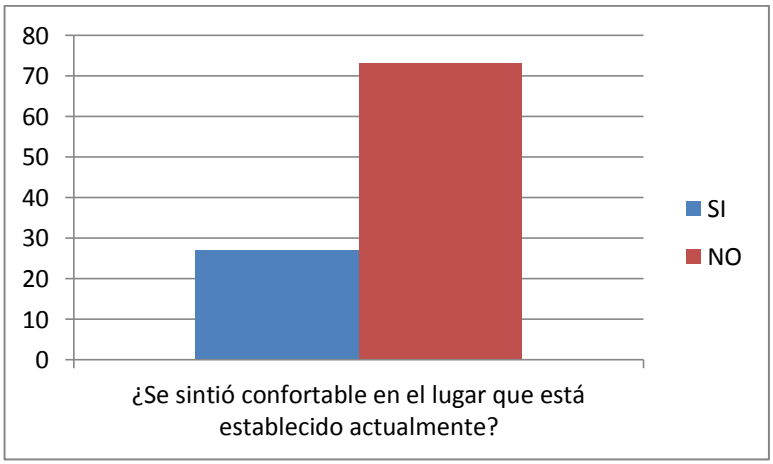

Elaborado por: Fiallos, G., 2014

Es necesario saber si el usuario se siente cómodo y seguro en el lugar, ya que para calificar como refugio debe poseer estas características; se obtuvo una respuesta negativa del 73 %, lo que indica que el sitio no brinda la comodidad esperada, y que no cuenta con una estructura básica para ser definida como un espacio adecuado, lo cual justifica la ejecución del presente proyecto.

5. ¿Recomendaría el uso del refugio actual a otras personas?

Tabla 3.6. Respuestas, pregunta No 5

Respuesta	Cantidad
SI	28
NO	72
TOTAL	**100**

Elaborado por: Fiallos, G., 2014

Gráfico 3.5. Tabulación, pregunta No 5

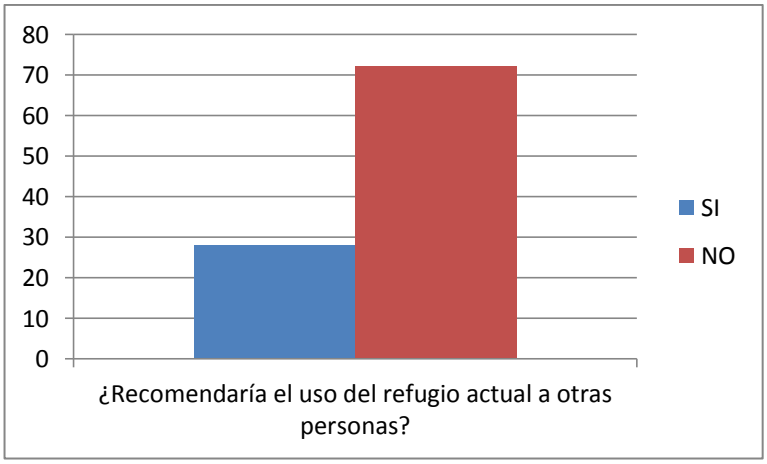

Elaborado por: Fiallos, G., 2014

Uno de los objetivos que tiene la construcción de la cabaña en el sendero ecológico, es el de aumentar el turismo en la montaña, es así que se considera necesaria la publicidad. Las personas que conocen y han usado el refugio, dan una respuesta negativa 72% hacia la promoción del mismo, esto indica que la carencia de un lugar en buenas condiciones hace que decaiga el turismo en el cerro.

6. **¿Cómo califica la estructura del refugio que está funcionando actualmente?**

Tabla 3.7. Respuestas, pregunta No 6

Respuesta	Cantidad
Excelente	0
Buena	22
Mala	32
Deplorable	46
TOTAL	**100**

Elaborado por: Fiallos, G., 2014

Gráfico 3.6. Tabulación, pregunta No 6

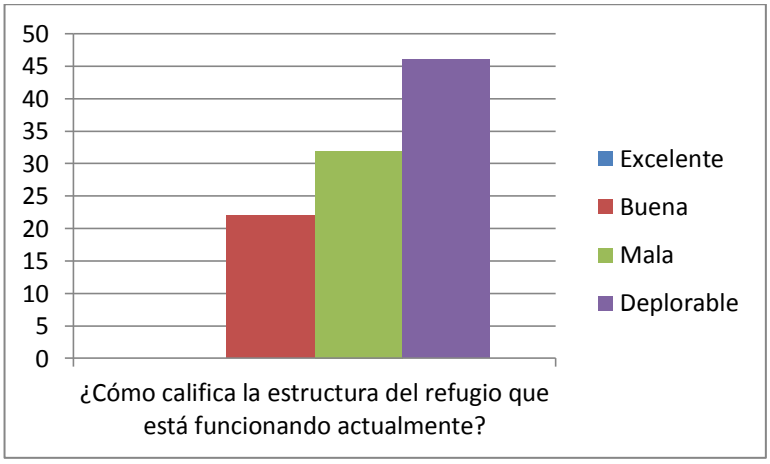

Elaborado por: Fiallos, G., 2014

Al existir una estructura, se busca conocer sobre las condiciones de esta; los encuestados tenían cuatro opciones para evaluarla, donde el 46% de la población indican que la estructura es deplorable, es decir que está en muy mal estado y requiere de una intervención.

7. ¿Estaría de acuerdo en la renovación de las instalaciones?

Tabla 3.8. Respuestas, pregunta No 7

Respuesta	Cantidad
SI	92
NO	8
TOTAL	**100**

Elaborado por: Fiallos, G., 2014

Gráfico 3.7. Tabulación, pregunta No 7

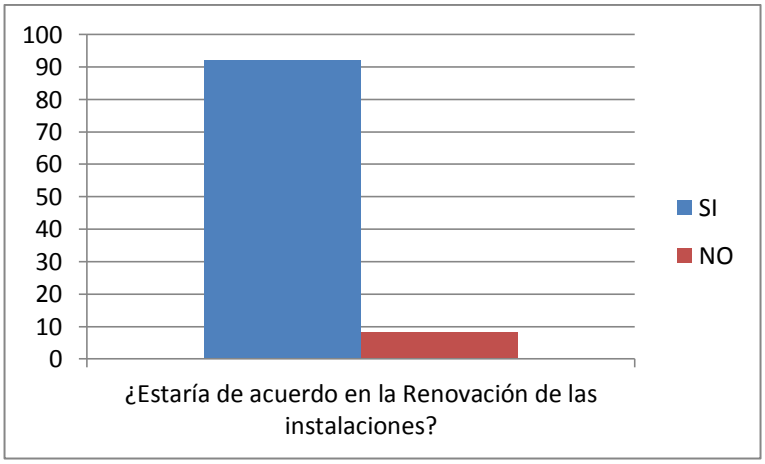

Elaborado por: Fiallos, G., 2014

Para poder equipar de manera correcta el lugar es necesaria la renovación del espacio, lo que implica el manejo de varios elementos para acondicionarlo adecuadamente, el 92 % de la población acepta dicha regeneración, lo que muestra la necesidad urgente de intervención profesional en la instalación.

8. Califique del 1 al 5 a nivel de importancia las siguientes zonas que debería tener un refugio, considerando 1 el más importante y 5 el menos importante

Tabla 3.9. Respuestas, pregunta No 8

Respuesta	Calificación	Cantidad
Servicios higiénicos	1	27
	2	32
	3	13
	4	21
	5	7
TOTAL		**100**
Área de descanso	1	37
	2	22
	3	12
	4	11
	5	18
TOTAL		**100**
Cocina	1	13
	2	15
	3	16
	4	33
	5	23
TOTAL		**100**
Cuarto primeros auxilios	1	16
	2	26
	3	37
	4	11
	5	10
TOTAL		**100**
Comedor	1	7
	2	5
	3	22
	4	24
	5	42
TOTAL		**100**

Elaborado por: Fiallos, G., 2014

Gráfico 3.8. Tabulación, pregunta No 8

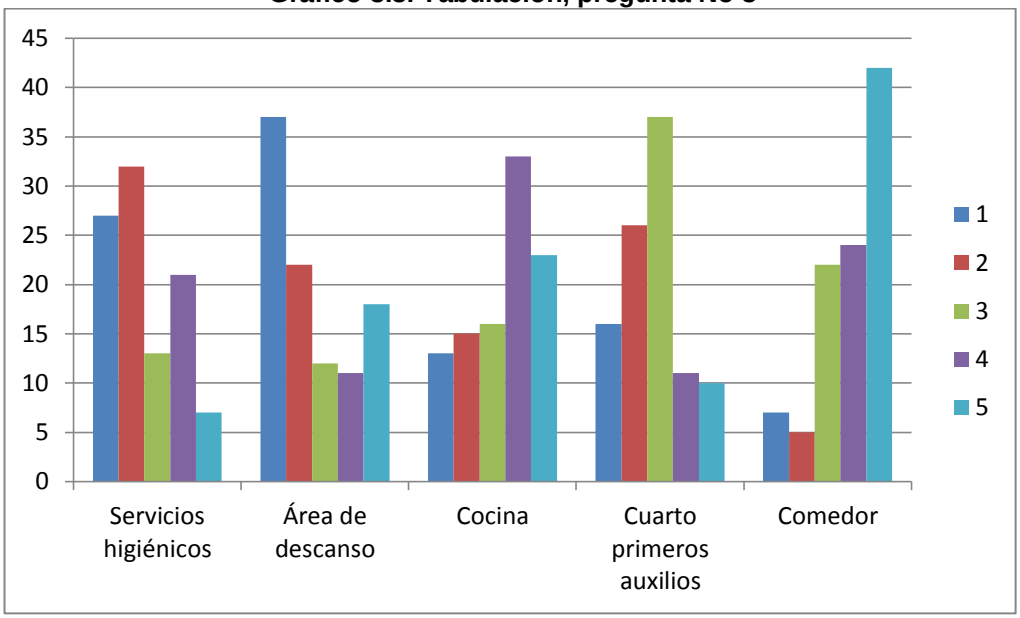

Elaborado por: Fiallos, G., 2014

Los encuestados calificaron a nivel de importancia las zonas, obteniendo un orden aleatorio en cada opción. Es así que se posiciona al área de descanso como la más importante para el 37 % de la población, seguido por los servicios higiénicos, cuarto de primeros auxilios, cocina. Por otro lado se han considerado como las menos importantes al comedor con el 42%, esto ayudará al investigador a considerar las zonas de mayor importancia como áreas de primer o segundo orden.

9. Califique del 1 al 5 a nivel de importancia los servicios que espera encontrar en el refugio, considerando 1 el más importante y 5 el menos importante

Tabla 3.10. Respuestas, pregunta No 9

Respuesta	Calificación	Cantidad
Electricidad	1	18
	2	18
	3	27
	4	18
	5	19
TOTAL		**100**
Calefacción	1	12
	2	18
	3	26
	4	27
	5	17
TOTAL		**100**
Preparación de alimentos	1	39
	2	15
	3	22
	4	13
	5	11
TOTAL		**100**
Entretenimiento	1	11
	2	17
	3	15
	4	23
	5	34
TOTAL		**100**
Servicio Informativo	1	20
	2	32
	3	10
	4	19
	5	19
TOTAL		**100**

Elaborado por: Fiallos, G., 2014

Gráfico 3.9. Tabulación, pregunta No 9

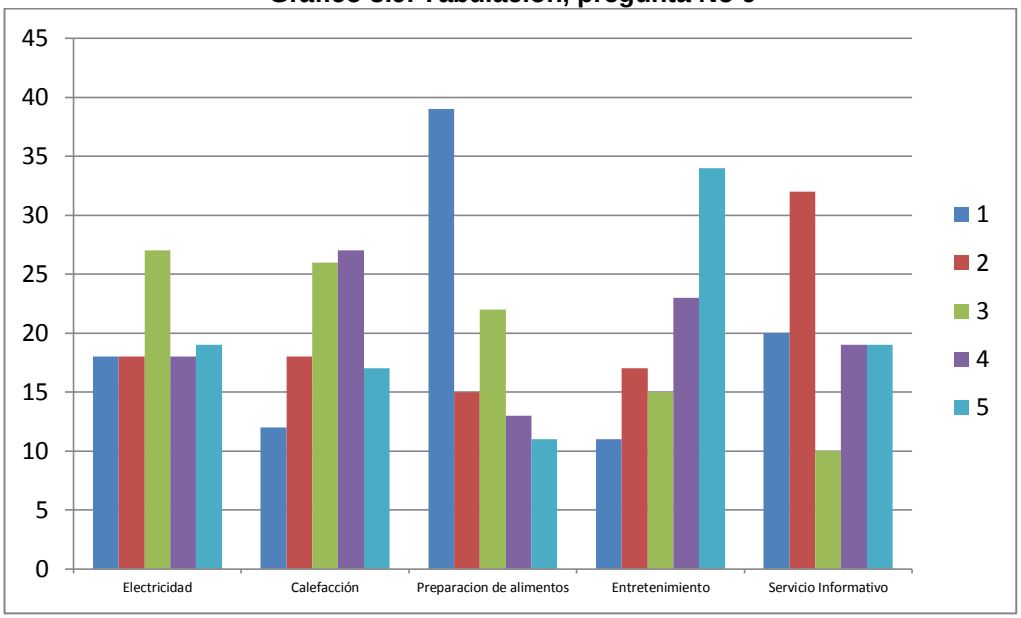

Elaborado por: Fiallos, G., 2014

Las instalaciones deben brindar servicios básicos para lo cual se requiere conocer directamente lo que los usuarios esperan encontrar, los encuestados calificaron el nivel de importancia, siendo 1 el más alto y 5 el menor, generando un orden en común; se obtuvo que para el 39 % de la población la preparación de alimentos es la más importante, seguido por el servicio informativo, después el de electricidad, equipo electrónico, continuado por la calefacción, y en menor importancia con el 34 % de calificación el entretenimiento.

10. ¿Considera usted que el estilo arquitectónico debería estar en armonía con el contexto?

Tabla 3.11 . Respuestas, pregunta No 10

Respuesta	Cantidad
SI	62
NO	38
TOTAL	**100**

Elaborado por: Fiallos, G., 2014

Gráfico 3.10. Tabulación, pregunta No 10

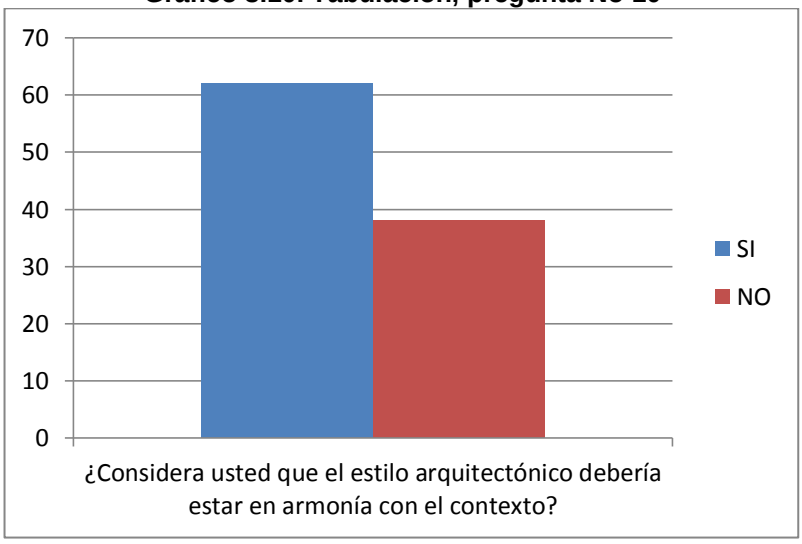

Elaborado por: Fiallos, G., 2014

En orden de conservar el espacio natural, se busca conocer el interés de la comunidad, hacia este aspecto. Donde el 62 % de la población total aprueba que se deba marcar un estilo arquitectónico que se acople al entorno y este en armonía con el mismo.

3.6.2. Conclusión

Se puede observar que en las entrevistas se mencionan puntos a considerar antes de diseñar el equipamiento como son:

- Las exigencias, normas y permisos a las que la propuesta debe atenerse, como son: la conservación del medio ambiente, la satisfacción de los usuarios, presupuesto, hasta donde se puede llegar y cómo puede el área de turismo aportar para que se vuelva una realidad.

- La ubicación del refugio, precipitación o condiciones climáticas, necesidades básicas, ventajas y desventajas del lugar, el uso que se le está dando actualmente al refugio, como está compuesto, que le hace falta, que hay que hacer en el sitio para que sea la herramienta que necesitan los guías en sus recorridos.

Una vez recopilada la información por medio de las fichas de observación, se considera importante tomar a fondo una de las técnicas de construcción de la cultura, el bahareque, el cual presenta cualidades arquitectónicas considerables y aplicables, usándola en la estructura del refugio rescatará a primera vista lo interesante que fue y sigue siendo la cultura en el cantón.

Dentro de la exposición sobre la cultura Salasaka resalta un componente, el espiral, que se considera apropiado para analizar como elemento gestor para el equipamiento interior del refugio; puesto que para la cultura tiene un significado sagrado, siendo utilizado en rituales y ceremonias, representando

al tiempo con la percepción cíclica del mismo, este símbolo que indica trascendencia, y comúnmente utilizado en pictogramas, monumentos y composiciones artísticas y artesanales.

Al manejarlo dentro de la morfología del equipamiento interior del refugio, mantendrá un significado cultura y le dará un estilo a los elementos, siendo la base para la construcción del mobiliario.

Con las encuestas se definió que el lugar actual no cuenta con el espacio ni las áreas contempladas para funcionar correctamente como un refugio de montaña, ni albergar a los aficionados del senderismo, el cien por ciento de la población aprueba la renovación del sitio, y esperan encontrar las zonas indispensables como: cuarto de primeros auxilios, servicios higiénicos, área de descanso, comedor y cocina.

CAPITULO IV

RESULTADOS

4.1. Objetivo

Proponer el diseño integral del espacio en relación con los elementos compositivos.

4.2. Contextualización

Una vez analizada la realidad del proyecto en manos del Municipio de Pelileo; es decir, la finalidad, extensión, características y cualidades del lugar; a más de las necesidades y requerimientos de los usuarios, se pudo establecer que la actual estructura no es la adecuada. Por lo que se propone renovar totalmente el espacio.

En la investigación se pudo concluir que para la renovación del espacio se cuenta con 5.70 metros de ancho y 7.70 metros de largo, tomando en cuenta que esto está dentro de los parámetros formulados por el Municipio de Pelileo.

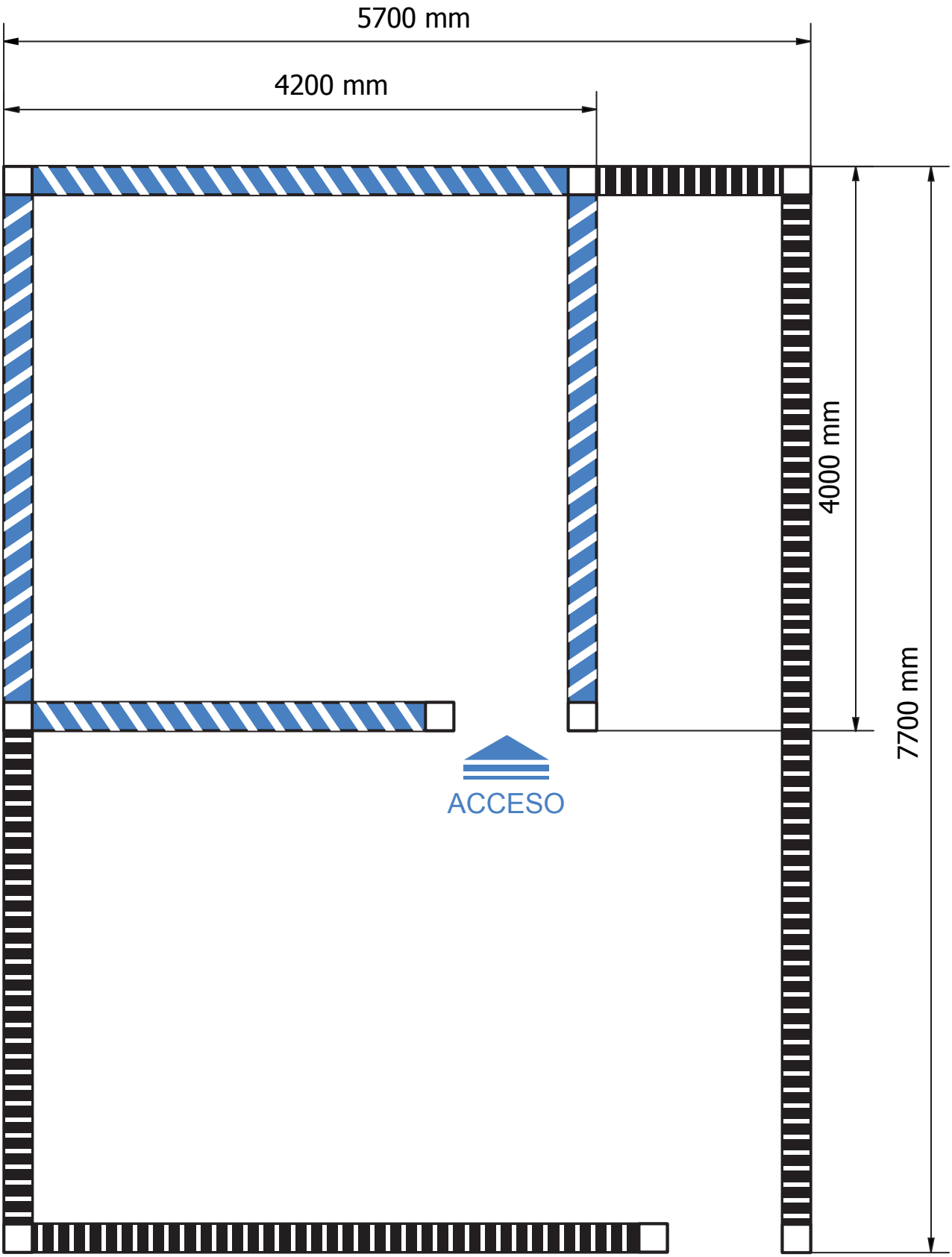

PLANTA

Esc: (1 : 40)

4.2.1. Plano del estado actual y la extensión máxima del espacio

Estado actual

Extensión máxima del espacio

Se pretende establecer la construcción del refugio con la técnica del bahareque empleada por los Salasakas, y por sus antepasados Puruháes, misma que presenta características antisísmicas y climáticas. Esta técnica consiste en obtener una mezcla de barro, paja, bagazo de caña, piedra pómez e incluso la boñiga o excremento de los animales para formar una pasta ubicarla en forma de bloques dentro de una estructura tipo malla de carrizo, lechero o chaguarquero.

La estructura del refugio cabaña pretende rescatar las características que tiene la vivienda tradicional de los Salasakas, así como también los aspectos significativos de sus costumbres y tradiciones. Considerando que un refugio debe brindar protección a sus habitantes, la cultura Salasaka tiene la misma perspectiva, es decir que sus hábitos están íntimamente ligadas al resguardo de su familia bajo sus creencias religiosas, para ellos la “pacha-mama” o madre tierra, es una de sus divinidades, y creen fielmente en que la mujer es la representación carnal de la madre tierra, la que se presenta como protectora y proveedora de todo, siendo así que sus viviendas se inspiran en ella, en la mujer, su figura y vestimenta, como elemento protector que da calor y albergue. Esta creencia aplicada como elemento formal se ve reflejada en la composición de la fachada donde el portal y la forma del techo representan la figura de la mujer Salasaka y su vestimenta.

Imagen 4. 6. Motivo gestor aplicado en la fachada



Elaborado por: Fiallos, G., 2014

Otro elemento que sobresale después del análisis de la cultura es la utilización del espiral como elemento representativo del tiempo, continuidad, ciclo, religión, etc. Basándose en la posición que toma la serpiente en varias representaciones religiosas de esta manera se acoge este elemento, se estiliza la forma para incorporarlo al diseño del mobiliario actuando como guía de la morfología aplicada en sillas, sofá, cama de primeros auxilios, equipaje extra y complemento decorativo.

4.3. Desarrollo

4.3.1. Elemento gestor

La cultura indígena Salasaka, acostumbraba a construir sus viviendas de acuerdo a la cantidad de personas que conformaban su familia y la limitaban a satisfacer una función básica; el reposo, ya que comúnmente otras actividades como la alimentación y socialización las realizaban en el exterior; convivían alrededor de un fogón, sentados en el piso formando una media luna donde se servían la comida, platicaban y celebraban sus fiestas. Poco a poco si la descendencia crecía se levantaban construcciones vecinas que albergarían a todos sus habitantes.

Imagen 4. 7. Crecimiento progresivo de la vivienda Salasaka

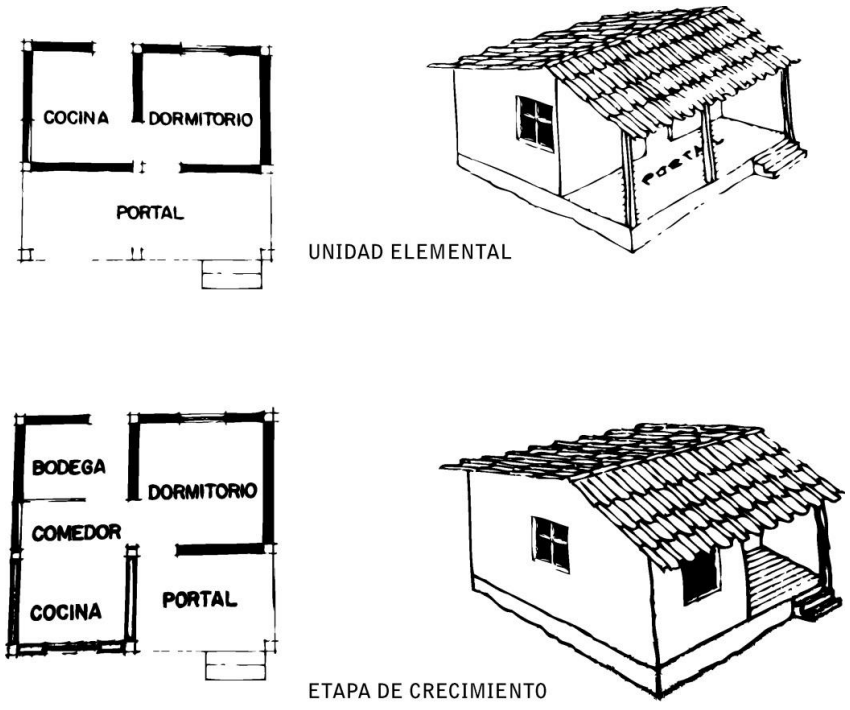

Elaborado por: Cartilla de la vivienda rural, 1976, p. 3-7

Si bien el pueblo tiene sus divinidades, y su manera de apreciar la vida, también presentan un modo muy particular de representar el tiempo, lo hacen estilizando una figura que se obtiene de la posición que toma una serpiente al enroscarse en un tronco, esta forma es utilizada para definir el infinito, obteniéndose una especie de resorte visto de manera vertical.

Imagen 4.8. Representación del infinito según la cultura Salasaka

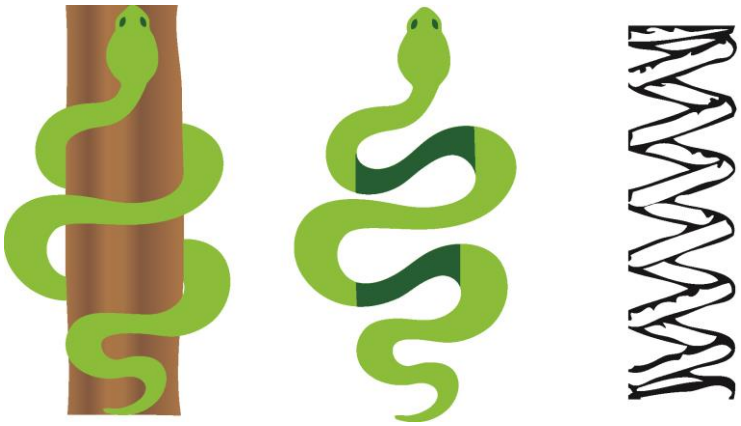

Elaborado por: Fiallos, G., 2014

También se logra otra figura, basada en la posición en reposo de la serpiente cuando está en su nido, la que se puede definir como un espiral observada desde arriba.

Imagen 4.9. Simbología aplicada en elementos decorativos de la cultura



Elaborado por: Fiallos, G., 2014

4.3.2. Etapa de bocetaje

En esta etapa se toman las figuras dadas a partir de las posiciones de la serpiente en dos instancias como elemento gestor, para utilizarlas en la morfología del equipamiento y parte de la decoración del mismo; se somete la forma a una estilización, transformando el elemento de partida en forma, proporción o rasgos artísticos. Este método se usa en el diseño para facilitar el rápido reconocimiento visual, o para aumentar su uso en algo físico, obteniendo las siguientes opciones.

Tabla 4.12. Estilización, posición serpiente en reposo

ELEMENTO BASE
En el primer caso se toma la posición de la serpiente en reposo, la vista superior de esta forma un resorte en espiral, la cual parte desde un punto céntrico, y continua con una línea curva en aumento, partiendo de esta forma se puede hacer el espiral de cualquier tamaño. 
ESTILIZACIÓN
El elemento estilizado transforma todas las líneas curvas en rectas, siguiendo el patrón de aumento que identifica al original, se optó por aumentar su volumen, obteniendo una forma más manejable. 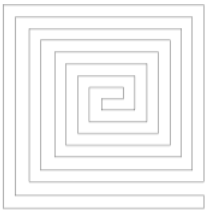

Elaborado por: Fiallos, G., 2014

Tabla 4.13. Estilización, posición serpiente enroscándose

ELEMENTO BASE
La segunda propuesta se basa en la posición que toma la serpiente al enroscarse en un tronco, aquí se obtiene un resorte visto de manera vertical. 
ESTILIZACIÓN
Siguiendo las puntos donde se une el espiral, se trasformó las curvas en líneas rectas, llevando la figura a una continuidad creciente, se busca siempre mantener la misma distancia entre el espacio para obtener una forma aplicable para el aspecto morfológico. 

Elaborado por: Fiallos, G., 2014

Una vez alcanzadas las formas, se procedió a su aplicación en el equipamiento; en esta etapa se tomaron en cuenta ciertas características de costumbre y tradición, que resaltaron durante del estudio a la cultura Salasaka, como por ejemplo el hecho de que las familias acostumbran sentarse en el piso formando una media luna rodeando un fogón, para alimentarse y convivir, se vinculan tres áreas en un solo espacio: cocina, comedor, descanso. Siendo así, los elementos del equipamiento fueron aplicados bajo este contexto y función en los espacios.

4.4. Propuesta

4.4.1. Marca

El nombre de la marca Amaru viene del idioma quechua, que significa serpiente. Se consideró apropiada su aplicación, ya que los elementos utilizados parten de este animal.

Imagen 4.10. Logotipo de la Marca



Elaborado por: Fiallos, G., 2014

4.4.1.1. Isotipo

En la creación del isotipo se tomó en cuenta un componente representativo de la cultura, el chakana o cruz andina, es un símbolo milenario, cuyo significado literario del idioma quechua es escalera o puente, que une la tierra con el sol; es usada para definir el tiempo de cosecha según las estaciones del año, en cada extremo de la cruz se sitúan los elementos de: energía, espacio, materia y tiempo. El pueblo Salasaka, relaciona cada uno de estos con un animal: cóndor, puma, sapo y tortuga.

Imagen 4.11. Proceso de obtención de la Marca

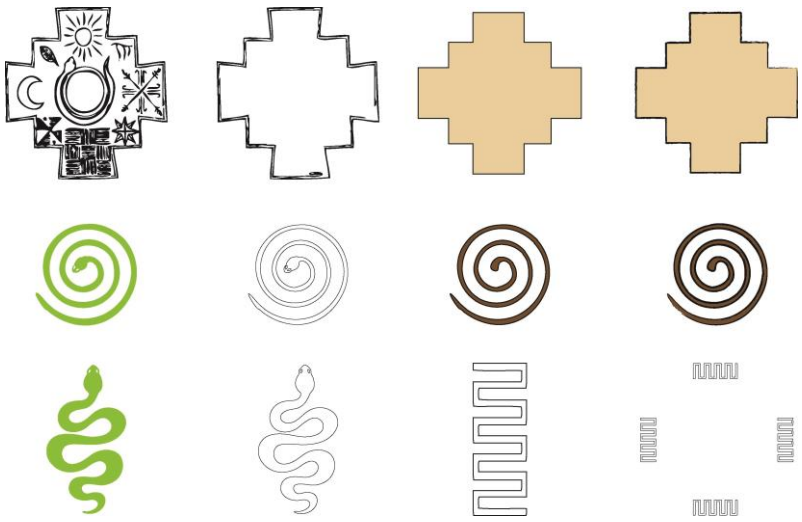

Elaborado por: Fiallos, G., 2014

Por otro lado, se situó la serpiente rodeada de las cuatro puntas, imponiendo su presencia en todo instante del tiempo. Los Salasaka la consideran un animal de sabiduría, la forma de su cuerpo adopta posiciones de supervivencia, lo que llevo a la relación de los aspectos formales del equipamiento con las creencias de la cultura y la marca de la línea de productos.

Imagen 4.12. Isotipo, cuadricula 1*1 cm

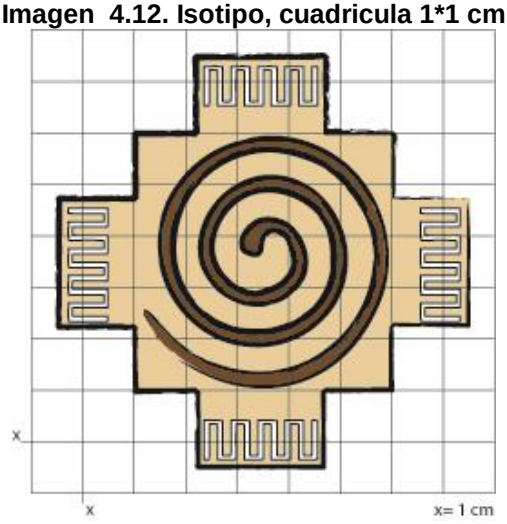

Elaborado por: Fiallos, G., 2014

4.4.1.2. Tipografía

La tipografía utilizada es la Papyrus, cuyo trazo denota una apariencia de antigüedad.

Imagen 4.13. Tipografía, cuadricula 1*1 cm

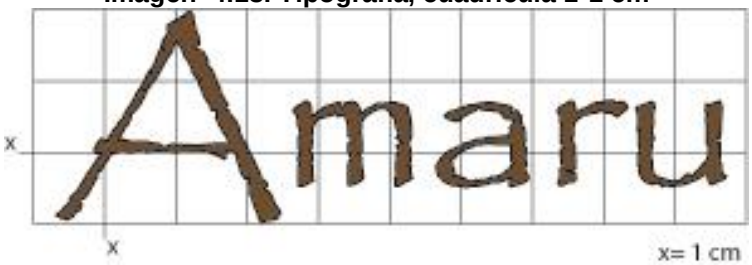

Elaborado por: Fiallos, G., 2014

Imagen 4.14. Referencia dimensionamiento tipografía - isotipo

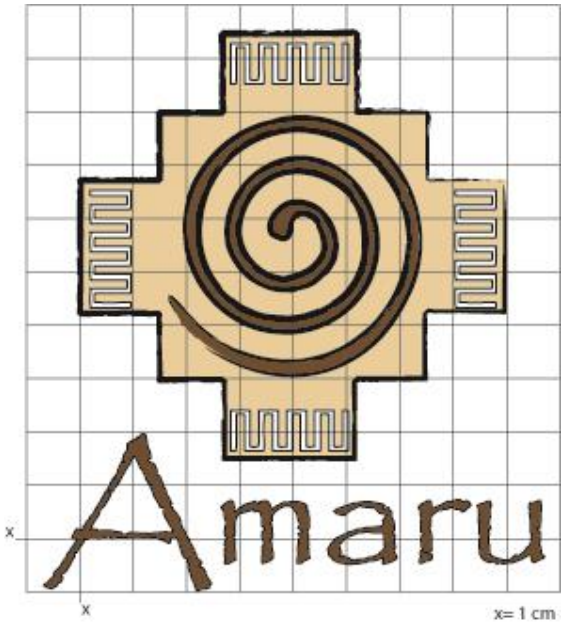

Elaborado por: Fiallos, G., 2014

4.4.1.3. Cromática

Haciendo referencia a la psicología del color se puede plantear que:

Café: Sabiduría, representa a la tierra, personas en el aspecto físico, neutralidad.

Beige: Transmite tranquilidad, pasividad, se considera un color clásico y natural.

Negro: Misterio y fantasía

Blanco: Representa la paz, tranquilidad y pureza.

Imagen 4.15. Cromática marca Amaru en CMYK

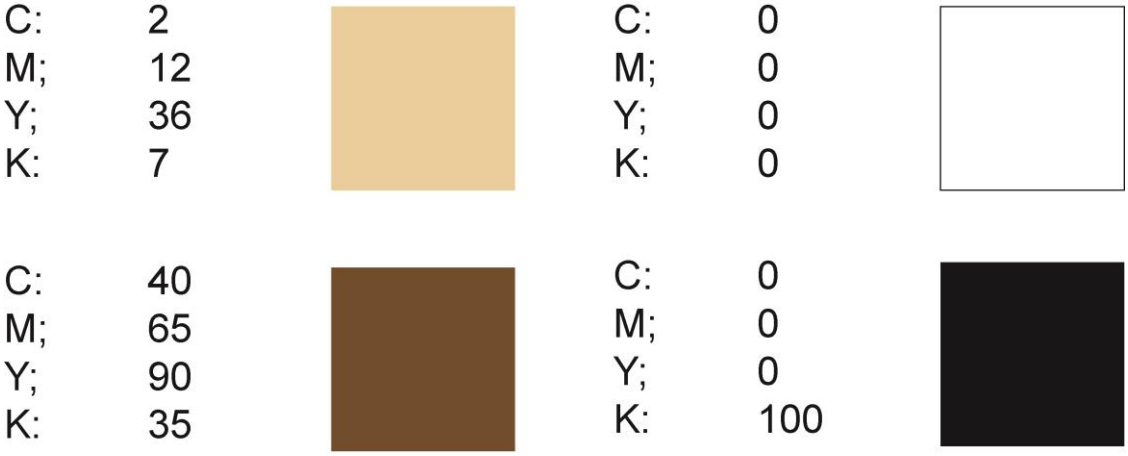

Elaborado por: Fiallos, G., 2014

4.4.2. Señalética

Manteniendo los colores y elementos formales planteados en la marca y propuesta del equipamiento, se manejó el esbozo de paneles señaléticos que permitirán la orientación e información de las áreas dentro del refugio.

Imagen 4.16. Señalética del refugio cabaña



Elaborado por: Fiallos, G., 2014

Para conservar una armonía con el equipamiento, la señalética se plantea en materiales como MDF de 6 mm; uniendo piezas que funcionarán como base (en color café y beige), además de los apliques de pictograma y letras en color blanco.

4.4.3. Distribución de zonas

Después de analizar varias propuestas de distribución, considerando la ubicación óptima de las zonas de primer y segundo orden, circulación y comodidad, se escogió aquella que aprovechaba al máximo el espacio, en la cual se trabajará, acoplando el equipamiento interior, dentro de cada área quedando definida la zonificación.

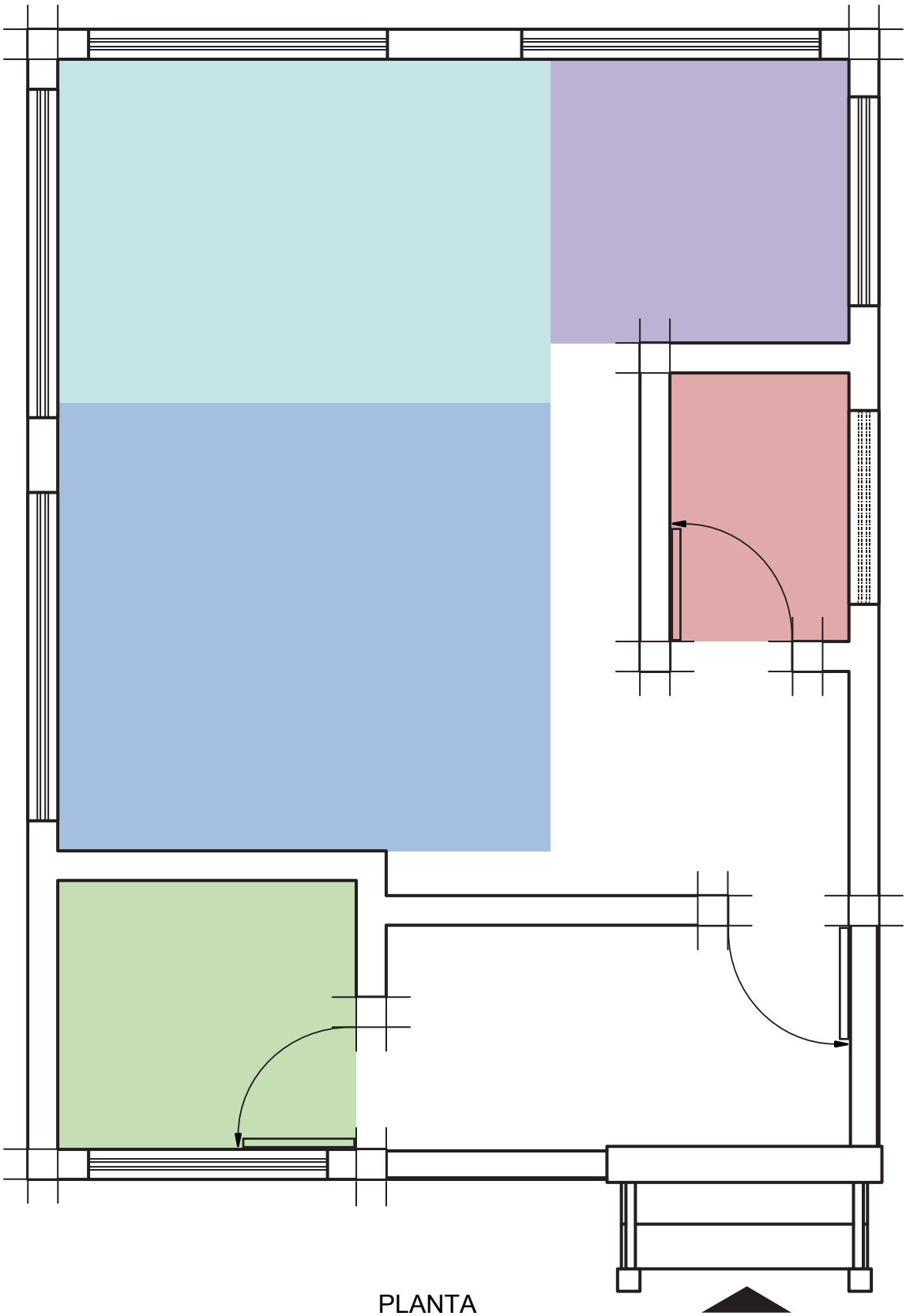

PLANTA

Esc: (1 : 40)

4.4.3.1.Propuesta distribución de zonas

Comedor

Área de descanso

Cuarto primeros auxilios

Cocina

Servicios Higiénicos

Se procedió a la zonificación de las áreas, acorde a los parámetros que debe cumplir un refugio y considerando las necesidades presentadas por los usuarios

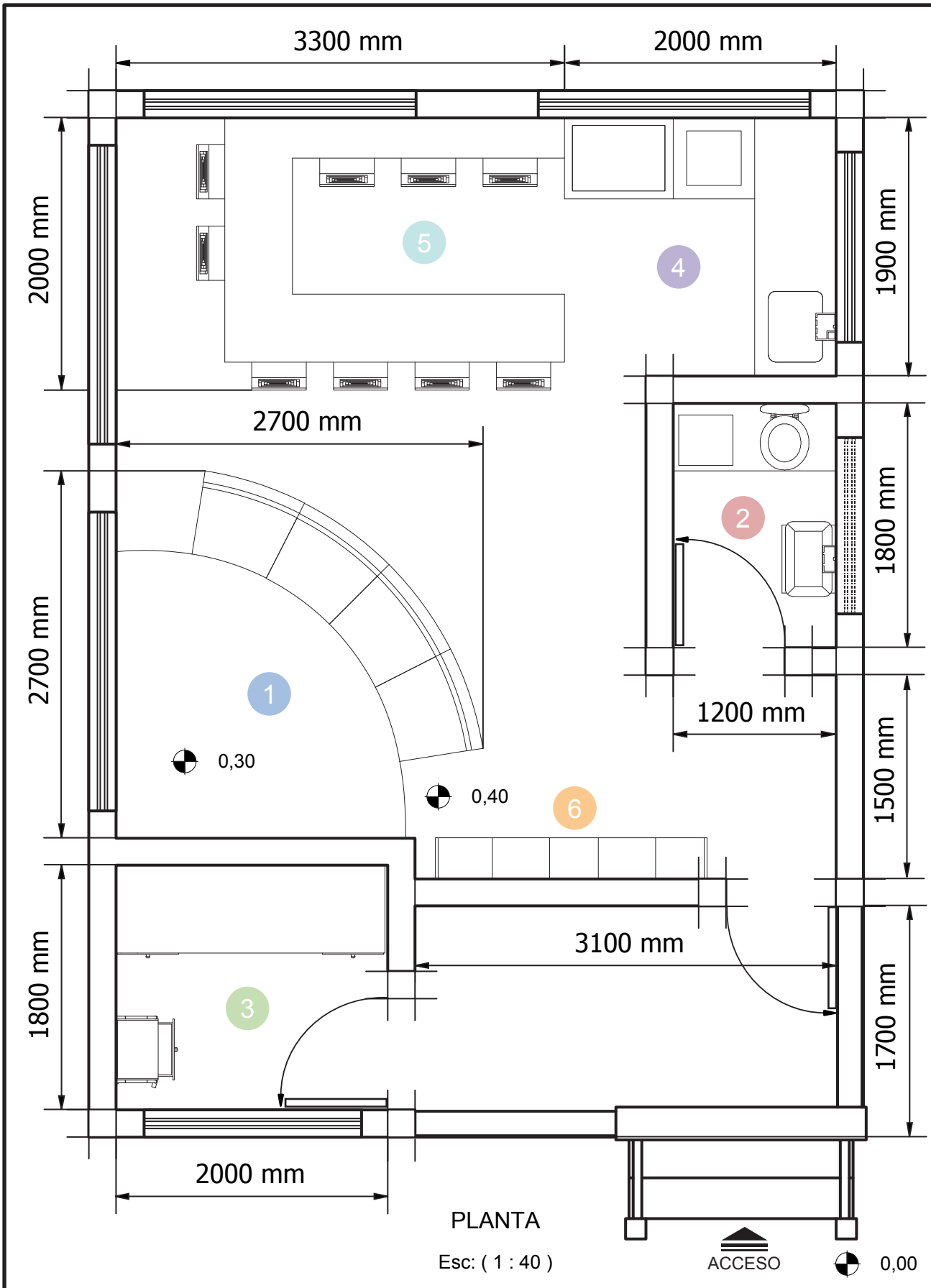

4.4.4. Diseño del equipamiento interior

1. Área de descanso	Sillon, equipaje extra
2. Servicios higiénicos	Retrete, lavamanos
3. Cuarto primeros auxilios	Camilla, soporte médico
4. Cocina	Fogón, meson, lavabo
5. Comedor	Sillas, mesa de servicio

El diseño del mobiliario se realizó considerando que cada elemento debe ser ligero y de fácil transporte dado que la ubicación del lugar implica el traslado de estos; algunos elementos se construirán en el sitio y otros son módulos de fácil ensamblaje y desenvolvimiento dentro del espacio, una vez que entren en funcionamiento.

1

El sillon es el elemento de mayor tamaño en relación a todo el equipamiento interior, en este caso particular se quiere dar opciones a los usuarios donde puedan unir el modular, para que funcione como un sillón en media luna.

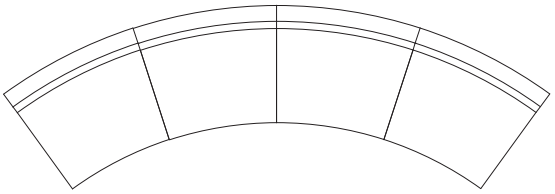

VISTA SUPERIOR

Esc: (1 : 40)

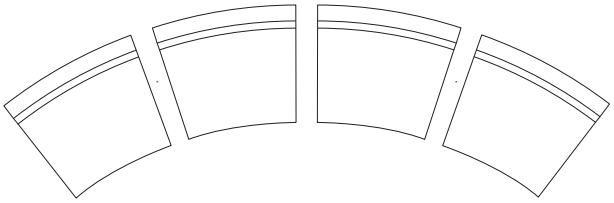

VISTA SUPERIOR

Esc: (1 : 40)

Por otro lado para respetar el espacio personal, se puede separarlos en sillones individuales.

Una alternativa que permite que el sillón conserve dimensiones bajas, con respecto al piso, es generar un área de tierra a desnivel, lo cual también hace posible encender una fogata, sin el peligro del contacto directo con el piso de madera que pueda ocasionar un accidente.

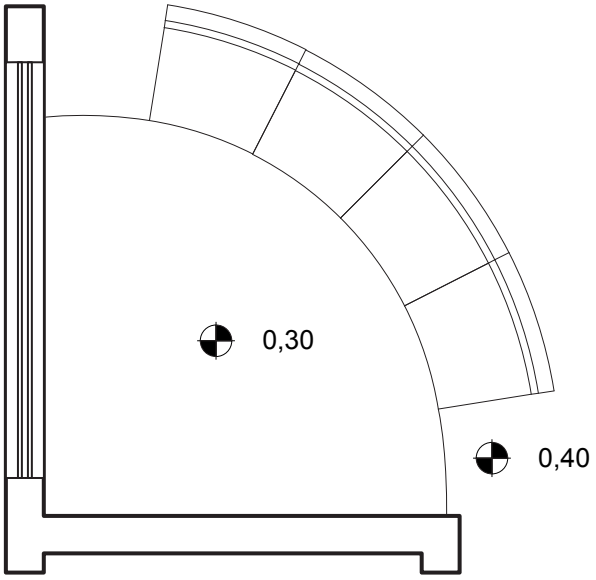

PLANTA

Esc: (1 : 40)

4.4.4.1. Equipamiento para el área de descanso

ÁREA DE DESCANSO

2

En los servicios higiénicos, se aprovecha el desnivel de la montaña, y la quebrada para desviar los desechos hacia ella.

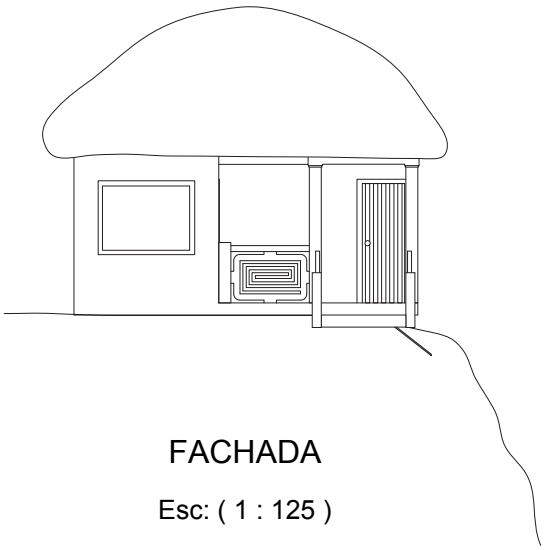

FACHADA

Esc: (1 : 125)

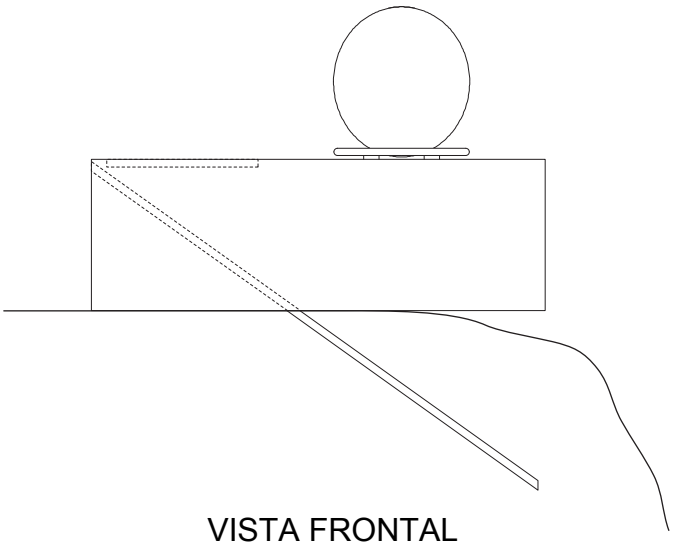

El sistema es muy simple, se ubica una tabla en diagonal que conducirá los desechos cubiertos de arena y hojas para tapar olores hacia la quebrada donde servirá como abono.

VISTA FRONTAL

Esc: (1 : 20)

El lavamanos hecho de un molde en piedra permitirá el paso de agua canalizada de vertientes naturales del cerro, que desemboca en la laguna del complejo turístico de la Moya.

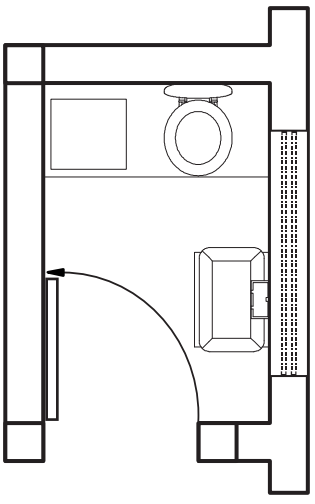

PLANTA

Esc: (1 : 40)

4.4.4.2. Equipamiento para los servicios higiénicos

SERVICIOS HIGIÉNICOS

3

El refugio cuenta con un cuarto de primeros auxilios, la cual esta abastecida con una camilla para poder atender a la persona que pueda sufrir de alguna caída, y una cajonera o soporte médico móvil.

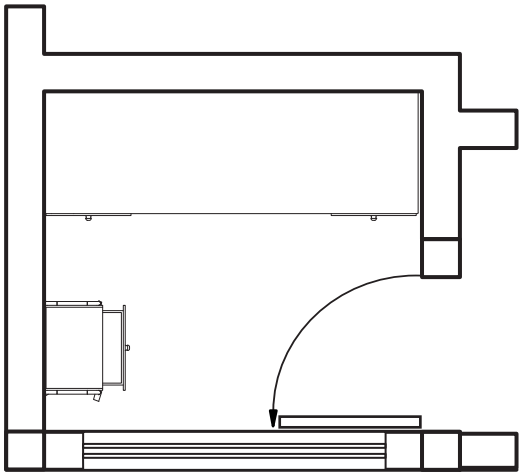

PLANTA

Esc: (1 : 40)

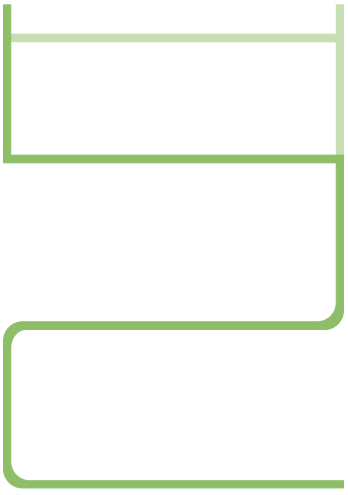

VISTA FRONTAL

Esc: (1 : 10)

Aquí se podrá atender al herido que presente golpes, fracturas o rasguños, el guía turístico está capacitado para realizar inmovilizaciones, curación para este tipo de lesiones, puesto que es lo más propenso durante el acenso al sendero ecológico.

4.4.4.3. Equipamiento para el cuarto de primeros auxilios

CUARTO DE PRIMEROS AUXILIOS

4

La cocina a leña, se une con el comedor en forma de “U”, se posiciona en un nivel más bajo con respecto a la cocina para facilitar el servicio.

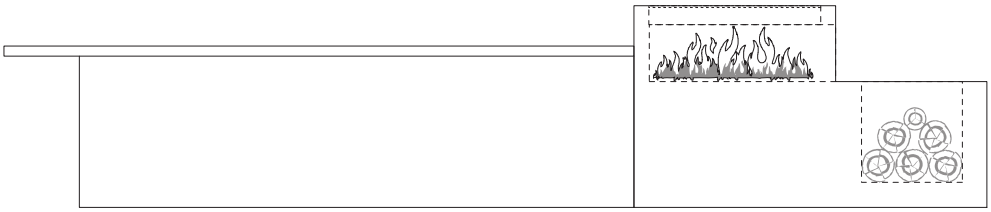

VISTA FRONTAL

Esc: (1 : 30)

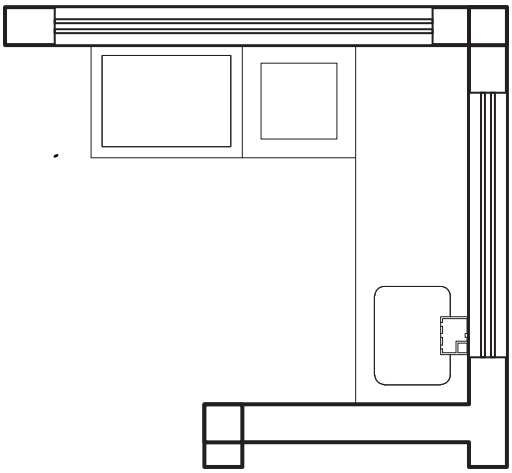

PLANTA

Esc: (1 : 40)

5

El comedor respeta la plaza mínima de servicio para los usuarios, la zona de acceso compartido, y la holgura detrás de la silla con circulación, de esta manera los usuarios tienen el espacio necesario para transitar.

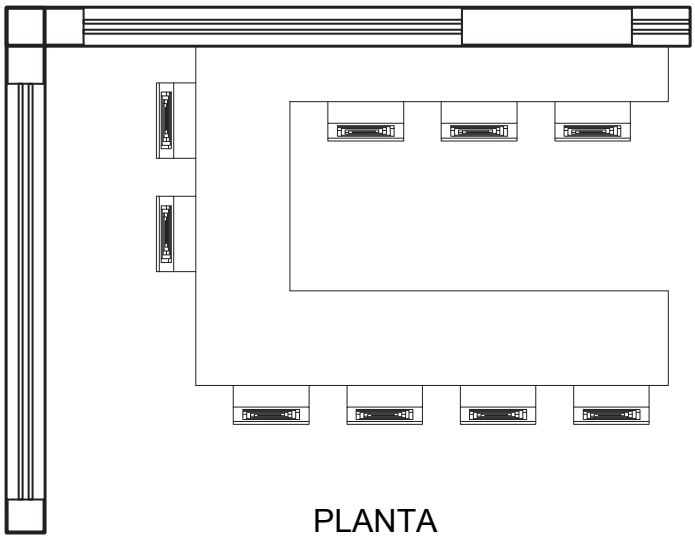

PLANTA

Esc: (1 : 40)

Las sillas, para el comedor mantienen la morfología aplicada a partir del elemento gestor, el espiral esta aplicado en la base para generar la altura necesaria, y también funciona como decoración en el espaldar.

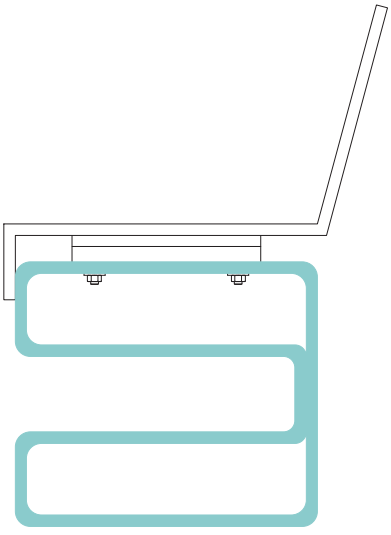

VISTA LATERAL

Esc: (1 : 20)

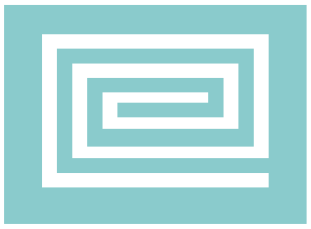

Para facilitar el transporte de la misma se estructura en dos piezas, el asiento se asegura a la base.

6

Se proporciona una alternativa para los visitantes, un espacio donde puedan depositar su equipaje extra, de igual manera buscando la facilidad en el transporte de este, se generan 5 módulos iguales, que invertidos y unidos forman el espiral estilizado de manera horizontal.

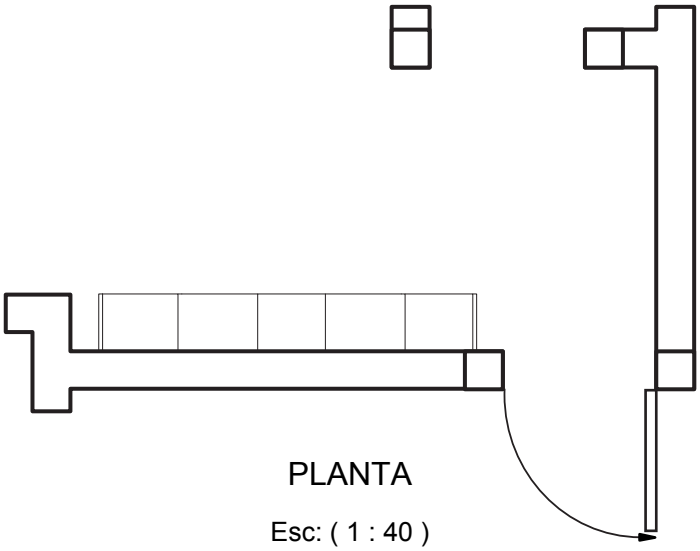

PLANTA

Esc: (1 : 40)

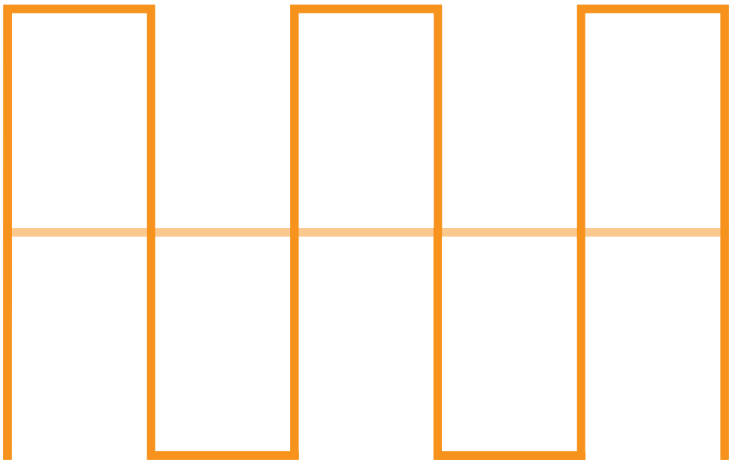

VISTA FRONTAL

Esc: (1 : 20)

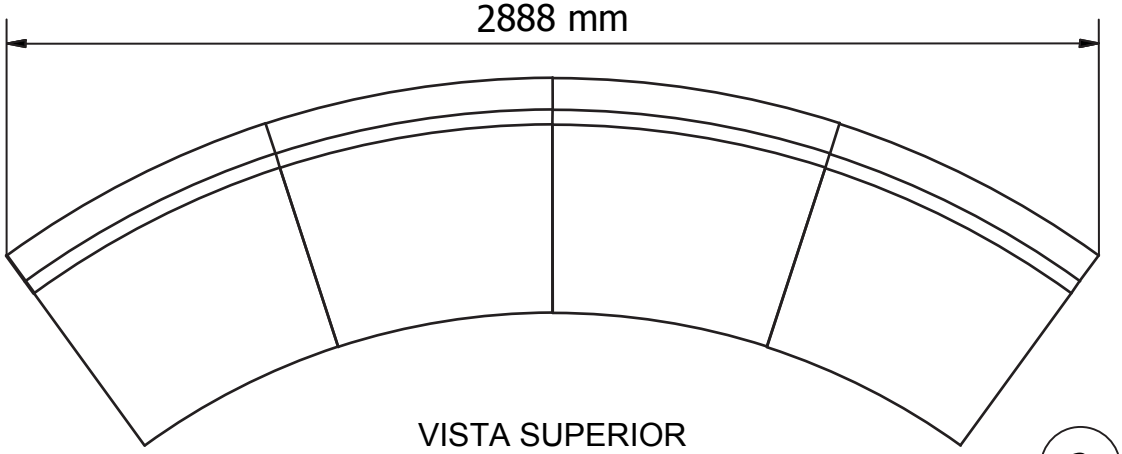

VISTA SUPERIOR

Esc: (1 : 20)



Esc: (1 : 25)

4.4.5.1. Sillón modular, materiales

CANT: 16	PIEZA: 2 CANT: 4	PIEZA: 1 CANT: 4	
Perno M10X1,5X65 Rodela 28X10R Tuerca HEXA M10X1,5	MDF Melamina de 15 mm Color Volcano Tipo Veteado	MDF Melamina de 15 mm Color Haya Natural Tipo Veteado	SILLON MODULAR

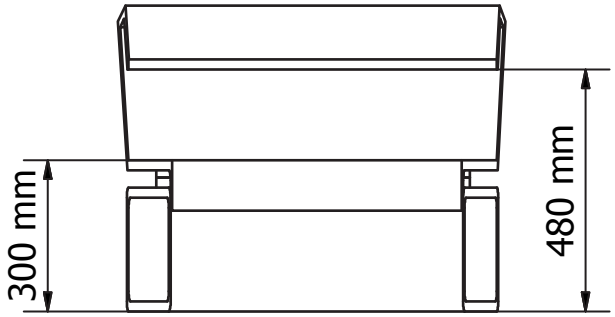

VISTA FRONTAL
(1 : 15)

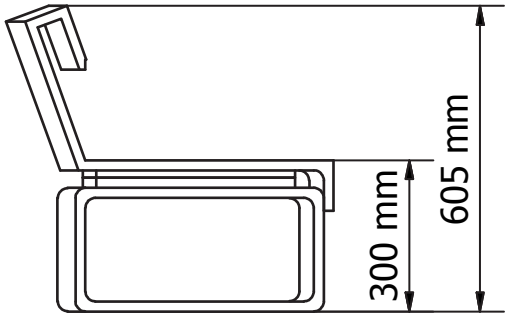

VISTA LATERAL
(1 : 15)

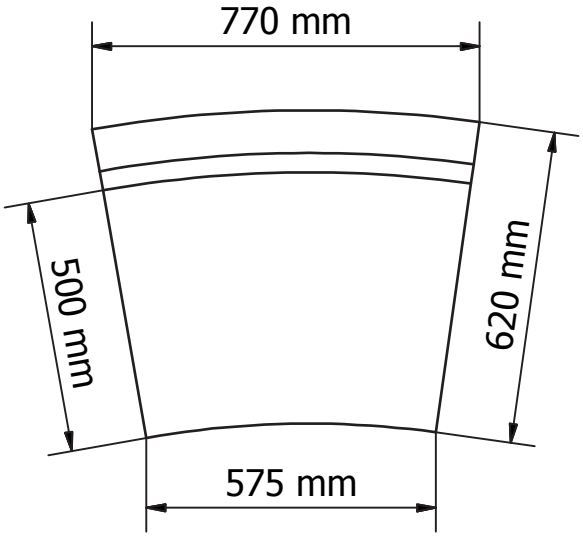

VISTA SUPERIOR
(1 : 15)



(1 : 15)

4.4.5.2. Sillón, modulo medidas generales

SILLON MODULAR

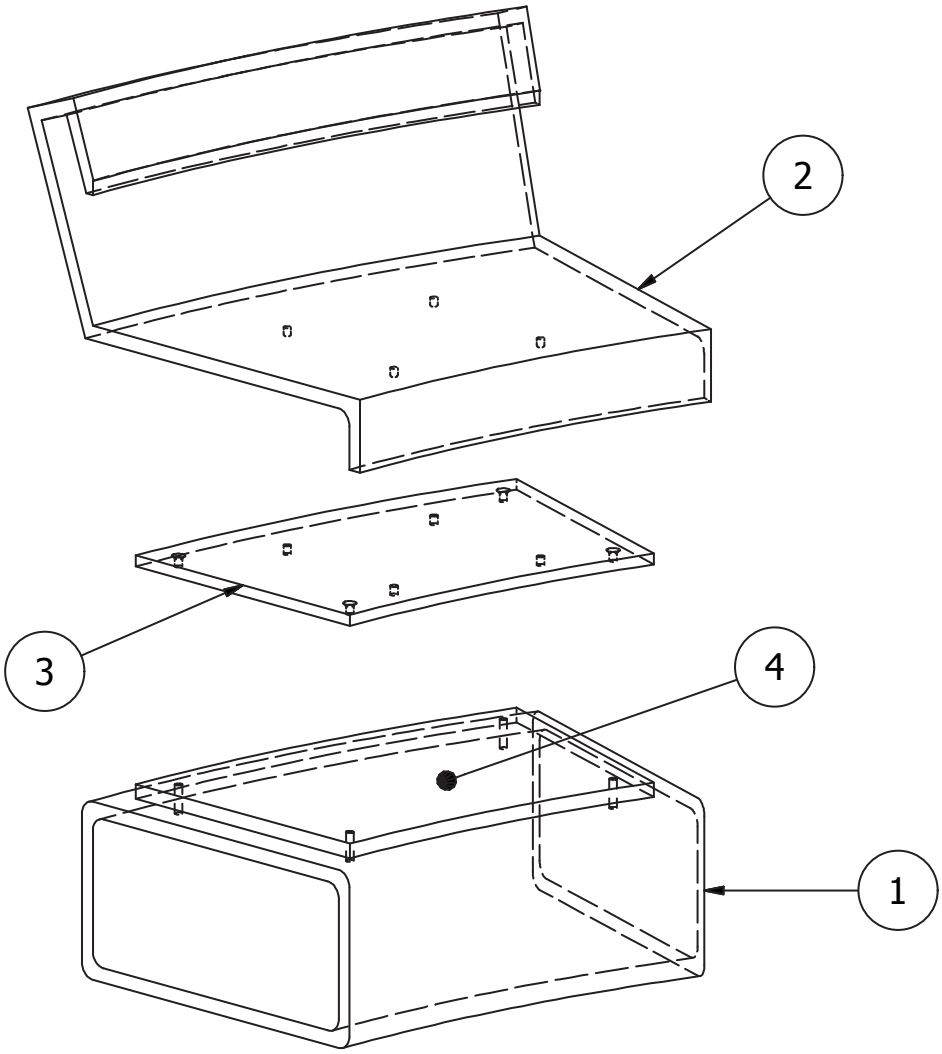

(1:10)

4.4.5.3. Sillón, despiece

1. Base	**Tipo de union:** Engomado y clavos	SILLON MODULAR		
2. Asiento	**Tipo de union:** Engomado y clavos			
3. Espaciado asiento	**Tipo de ensamble:** Por espiga			
4. Espaciado base	**Tipo de ensamble:** Por espiga			

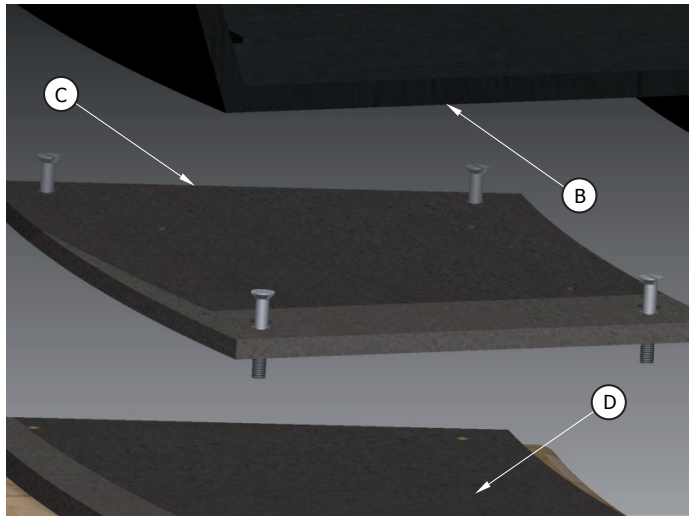

Se posicionan 4 pernos cabeza plana de 3/8 por 2 ½ en la pieza C
Se junta la pieza B y C por medio de un ensamble superficial de espiga redonda

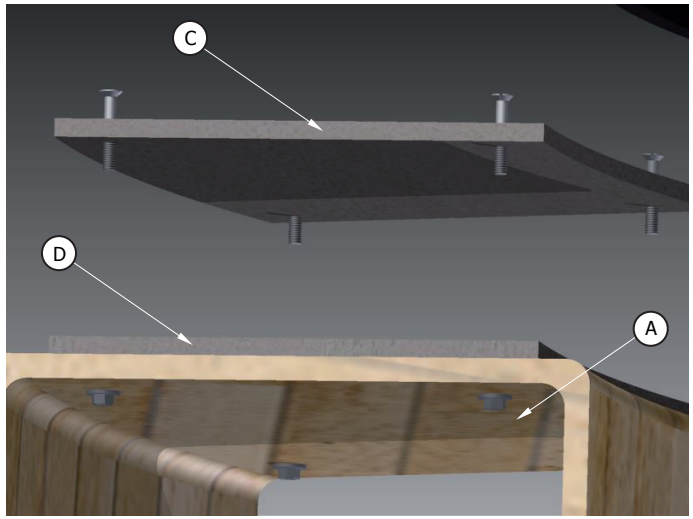

Se junta la pieza D y A por medio de un ensamble superficial de espiga redonda

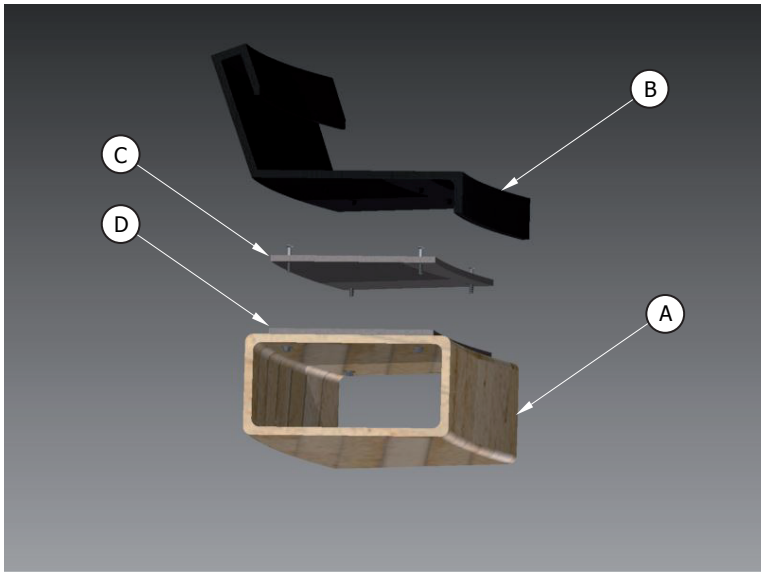

Una vez juntas las piezas B-C y A-D se ensamblan y aseguran con rodela y tuerca exagonal

4.4.5.4. Sillón, ensamblado

SILLON MODULAR

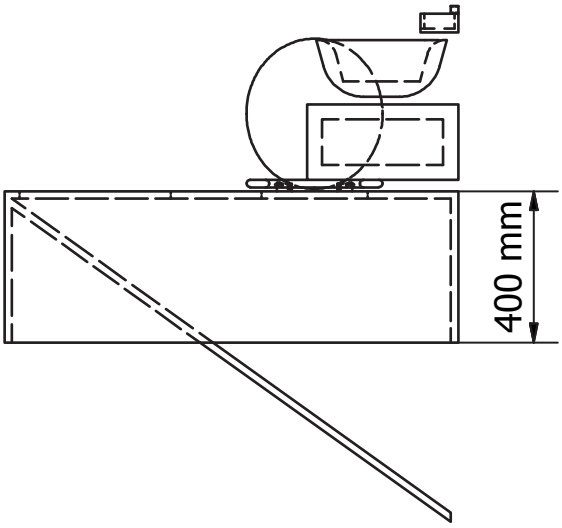

VISTA FRONTAL
(1:20)

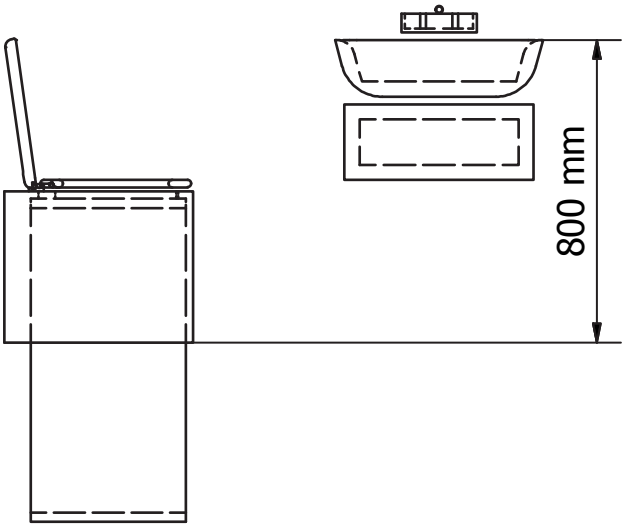

VISTA LATERAL
(1:20)

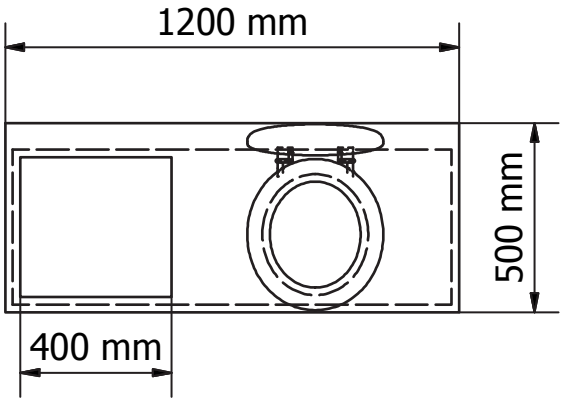

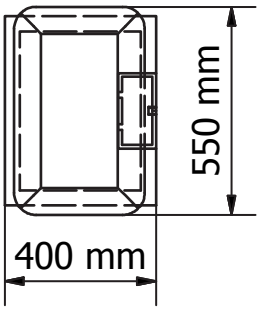

VISTA SUPERIOR
(1:20)

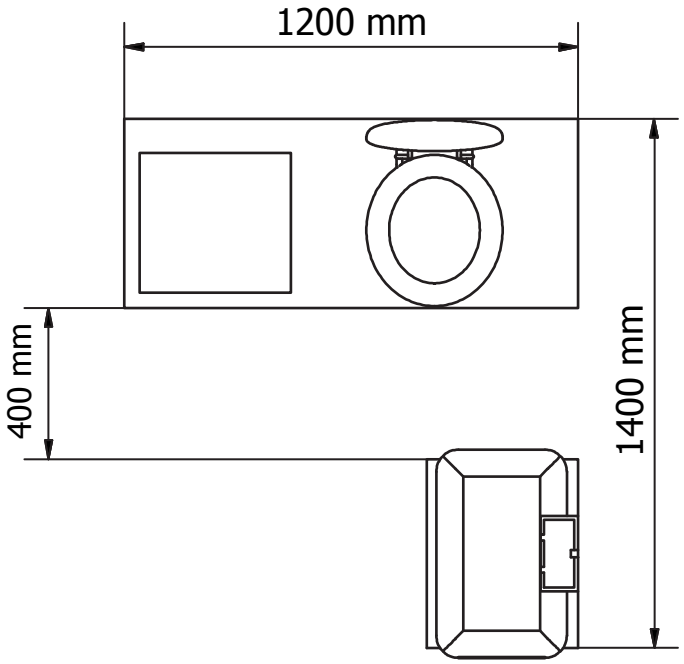

VISTA SUPERIOR

Esc: (1 : 20)

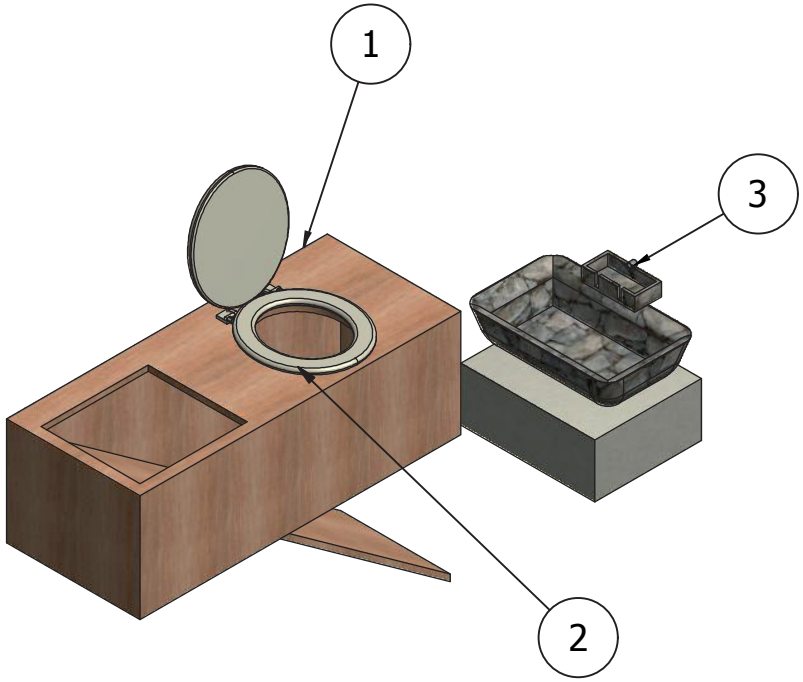

Esc: (1 : 20)

4.4.5.6. Servicios higiénicos, materiales

PIEZA: 1 **CANT:** 1	**PIEZA:** 2 **CANT:** 1	**PIEZA:** 3 **CANT:** 1	SERVICIOS HIGIÉNICOS
MDF Melamina de 15 mm Color Caoba Tipo Veteado	Tapa retrete Sintético Color Blanco Tipo Mate	Molde Piedra Color Material Tipo Natural	

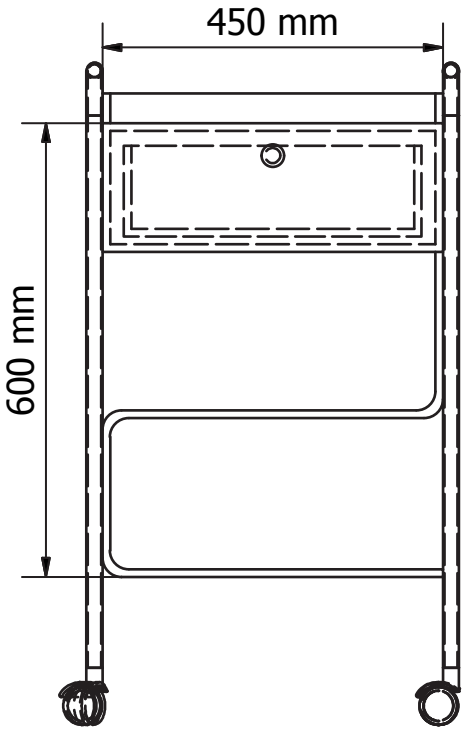

VISTA FRONTAL
(1 : 10)

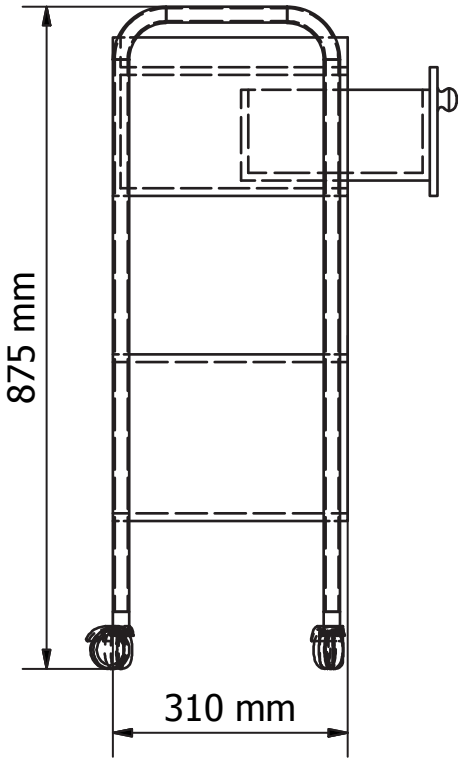

VISTA LATERAL
(1 : 10)

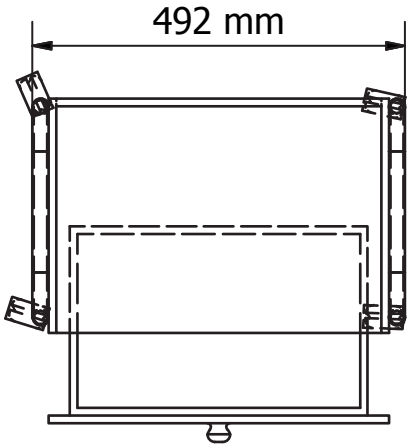

VISTA SUPERIOR
(1 : 10)

4.4.5.7. Soporte médico, medidas generales

SOPORTE MÉDICO

Sist: Europeo	Elaborado por: Luis Gabriel Fiallos Alárcon	Esc: (1 : 10)	Lámina 17 / 40	Pag: 75

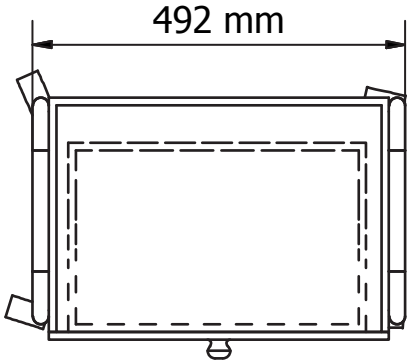

VISTA SUPERIOR

Esc: (1 : 10)

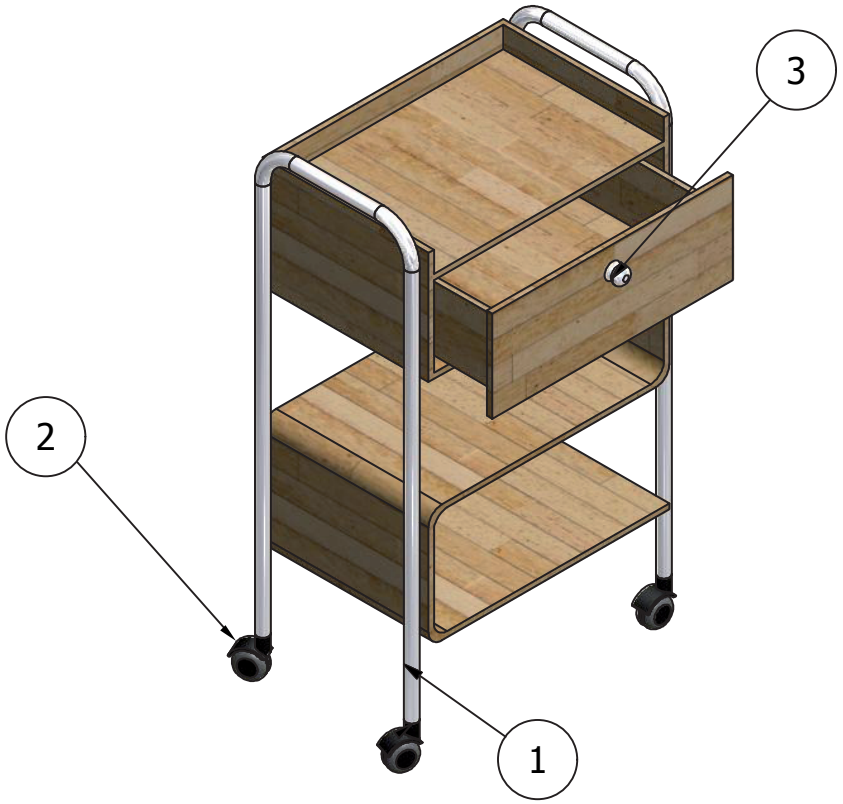

Esc: (1 : 10)

4.4.5.8. Soporte médico, materiales

PIEZA: 1 **CANT:** 2	**PIEZA:** 2 **CANT:** 4	**PIEZA:** 3 **CANT:** 1	SOPORTE MÉDICO
Tubo redondo 21 x 1,5 mm Niquelado Acero estructural	Rueda para mueble Color Negro Banda de goma	MDF Melamina de 15 mm Color Haya Natural Tipo Veteado	

	Sist: -------	Elaborado por: Luis Gabriel Fiallos Alárcon	Esc: (1 : 10)	Lámina 18 / 40	Pag: 76

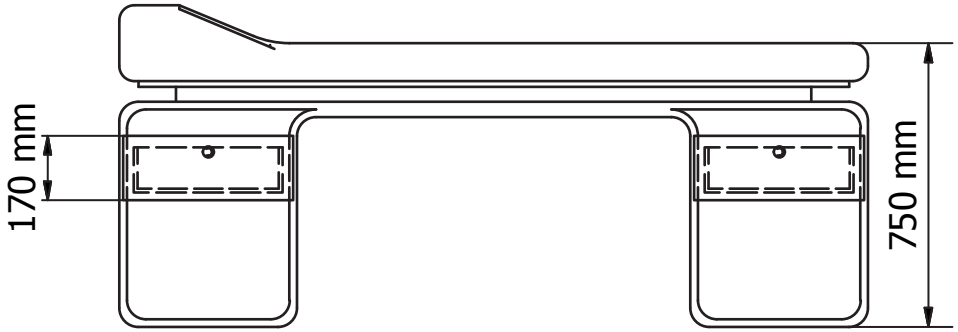

VISTA FRONTAL
(1 : 20)

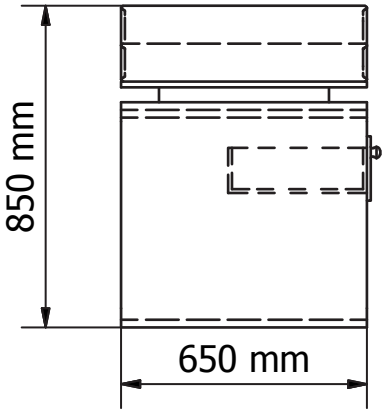

VISTA LATERAL
(1 : 20)

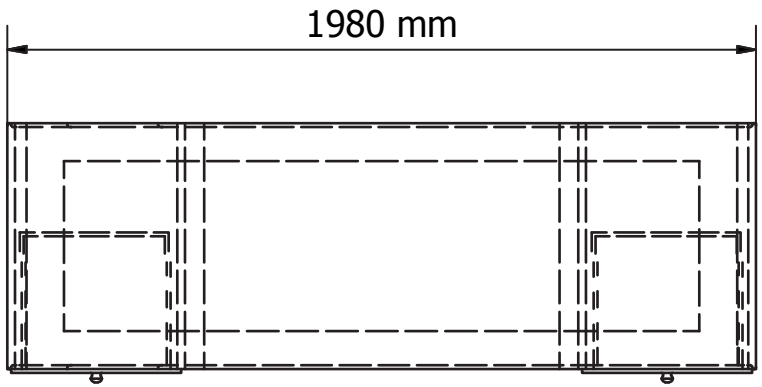

VISTA SUPERIOR
(1 : 20)

4.4.5.9. Camilla, medidas generales

CAMILLA

	Sist: Europeo	Elaborado por: Luis Gabriel Fiallos Alárcon	Esc: (1 :20)	Lámina 19 / 40	Pag: 77

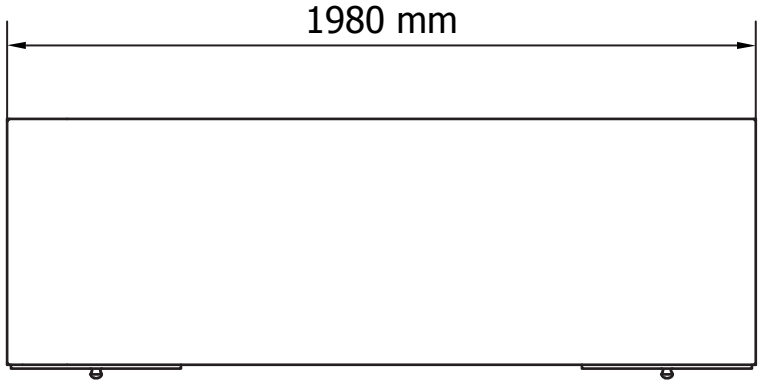

VISTA SUPERIOR
(1 : 20)

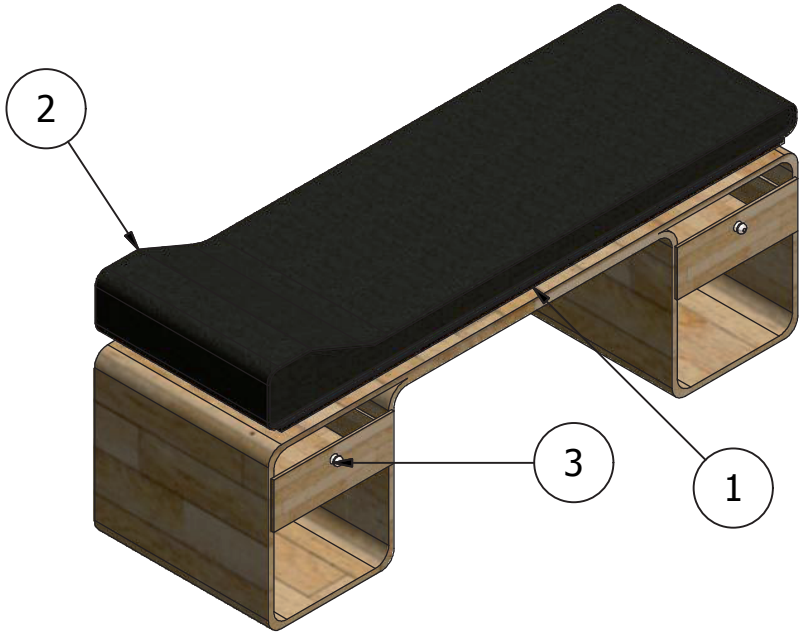

Esc: (1 : 20)

4.4.5.10. Servicios higiénicos, materiales

CANT: 5	PIEZA: 1 CANT: 1	PIEZA: 2 CANT: 1	PIEZA: 3 CANT: 1
Perno M10X1,5X65 Rodela 28X10R Tuerca HEXA M10X1,5	MDF Melamina de 15 mm Color Volcano Tipo Veteado	Cuerina Color Negro Tipo Fina	MDF Melamina de 15 mm Color Haya Natural Tipo Veteado

CAMILLA

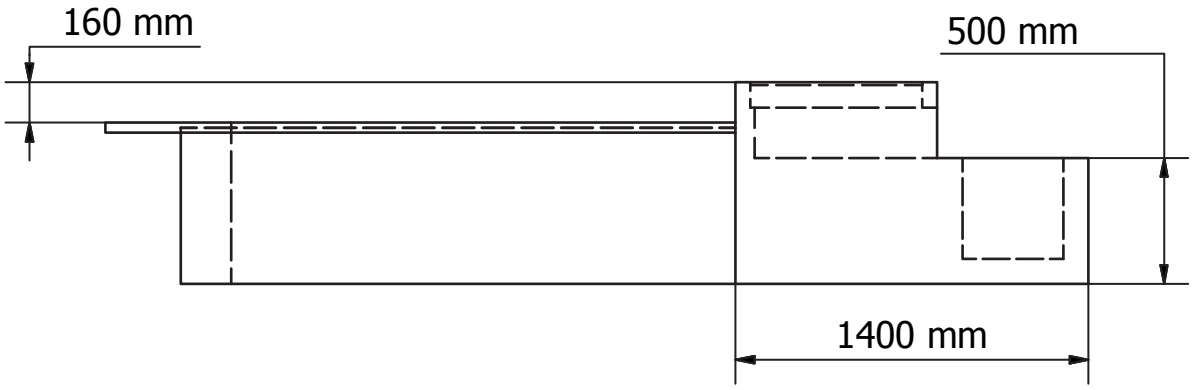

VISTA FRONTAL
(1:30)

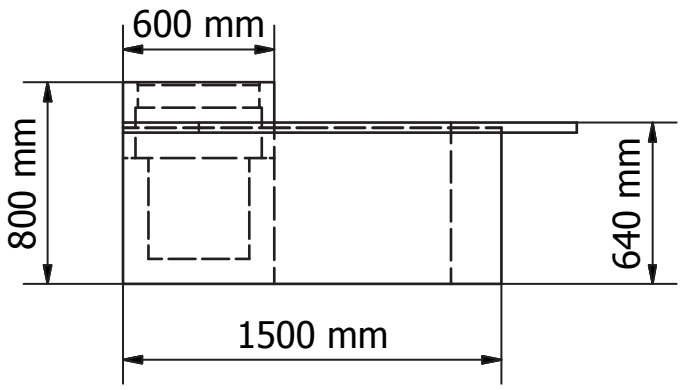

VISTA LATERAL
(1:30)

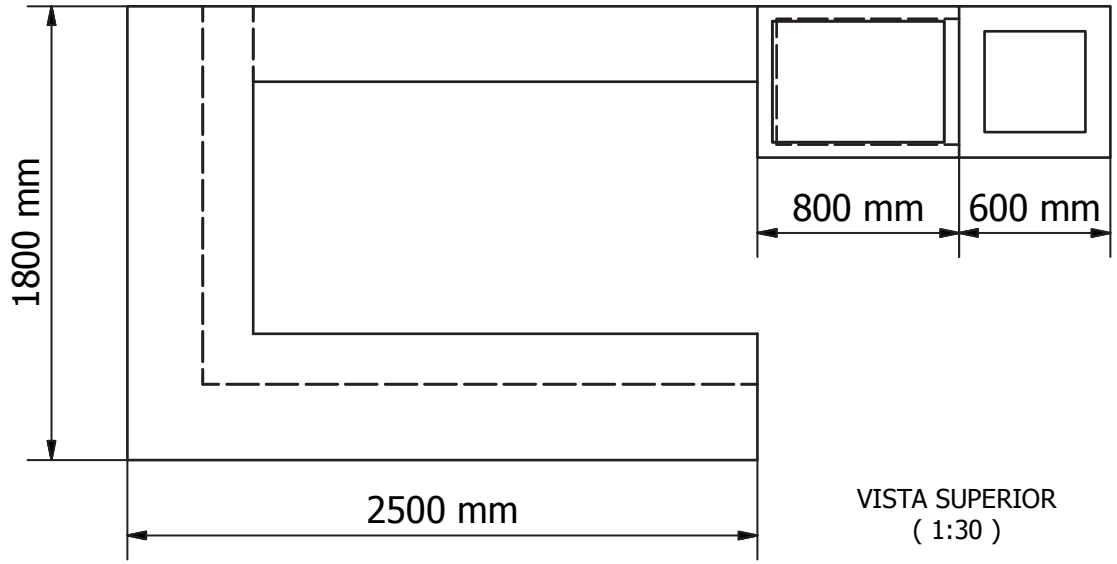

VISTA SUPERIOR
(1:30)

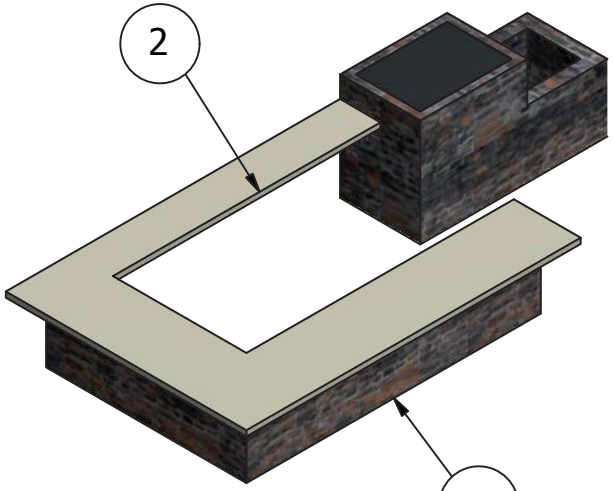

Esc: (1 : 20)

4.4.5.11. Cocina-comedor, medidas generales, materiales

CANT: 5	PIEZA: 1 CANT: 1	PIEZA: 2 CANT: 1	
Angulo de soporte Color Negro Acero	Ladrillo Color material	MDF Melamina de 15 mm Color Roble Mallado Tipo Veteado	COCINA-COMEDOR

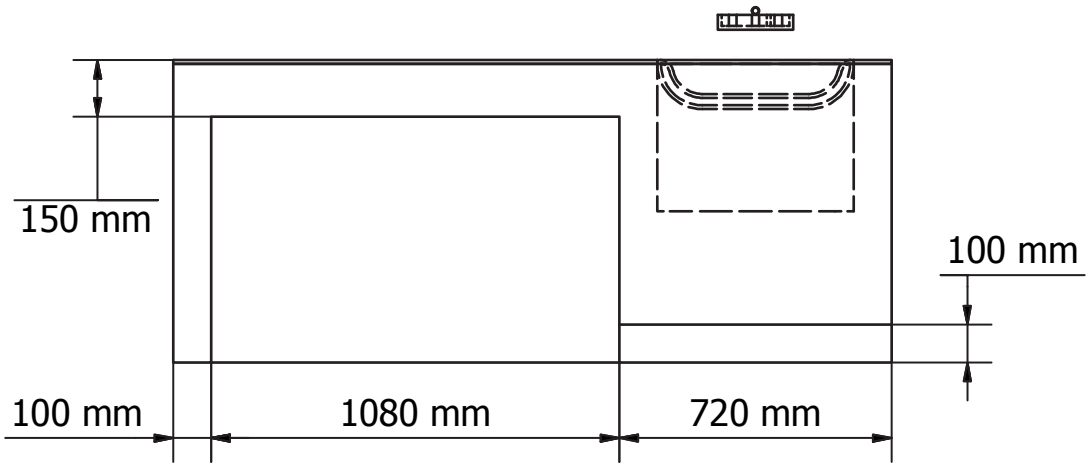

VISTA FRONTAL
(1:20)

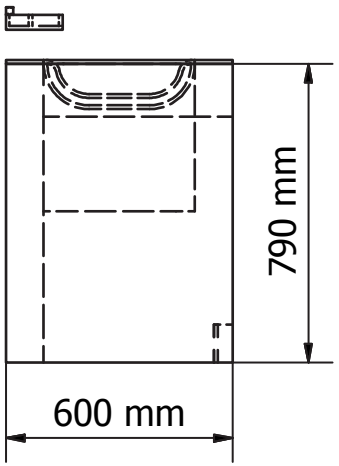

VISTA LATERAL
(1:20)

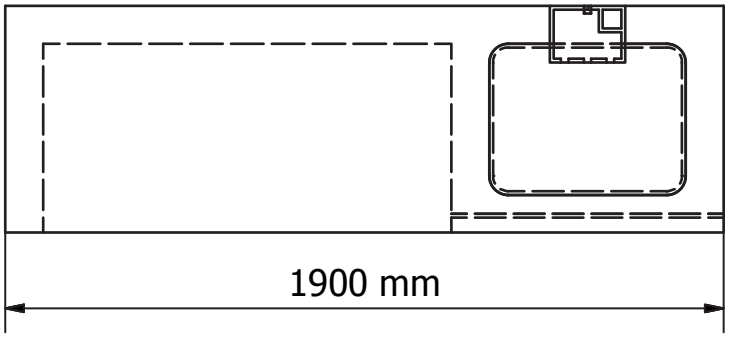

VISTA SUPERIOR
(1:20)

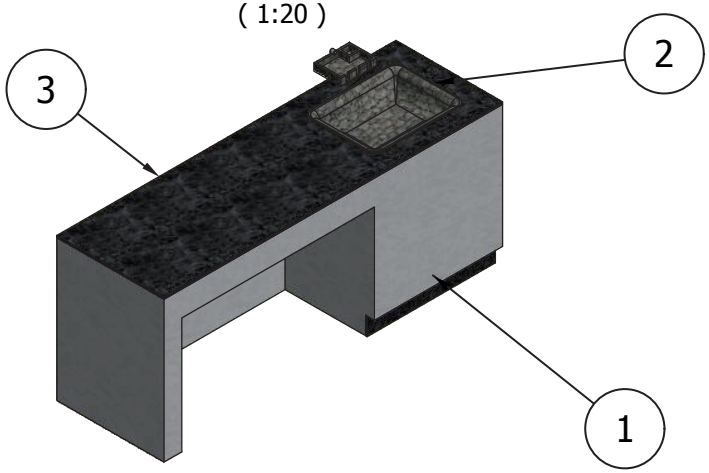

Esc: (1 : 30)

4.4.5.12. Mesón-cocina, medidas generales, materiales

PIEZA: 1 **CANT:** 1	**PIEZA:** 2 **CANT:** 1	**PIEZA:** 3 **CANT:** 1	MESON COCINA
Bahareque Color Blanco	Ladrillo Color material	Granito 1 cm espesor Color Negro Tipo Marmol	

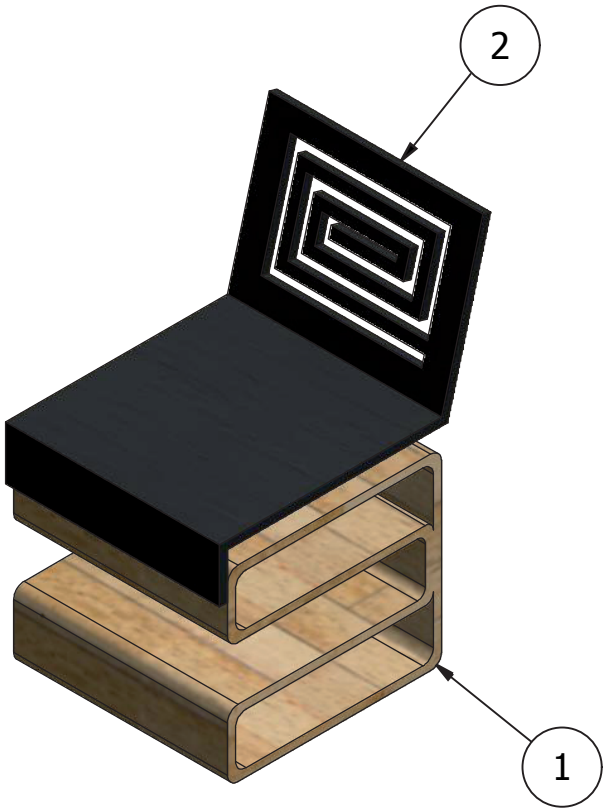

Esc: (1 : 10)

4.4.5.13. Silla, materiales

CANT: 16	PIEZA: 2 CANT: 4	PIEZA: 1 CANT: 4
Perno M10X1,5X65 Rodela 28X10R Tuerca HEXA M10X1,5	MDF Melamina de 15 mm Color Volcano Tipo Veteado	MDF Melamina de 15 mm Color Haya Natural Tipo Veteado

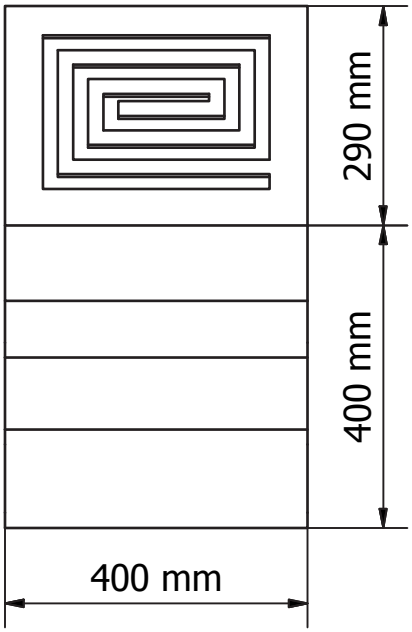

VISTA FRONTAL
(1 : 10)

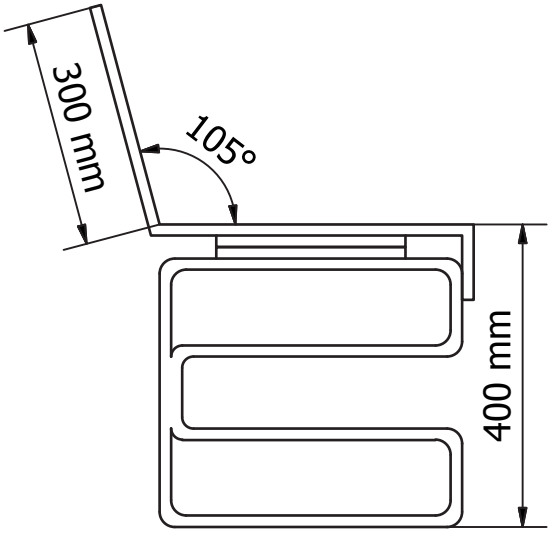

VISTA LATERAL
(1 : 10)

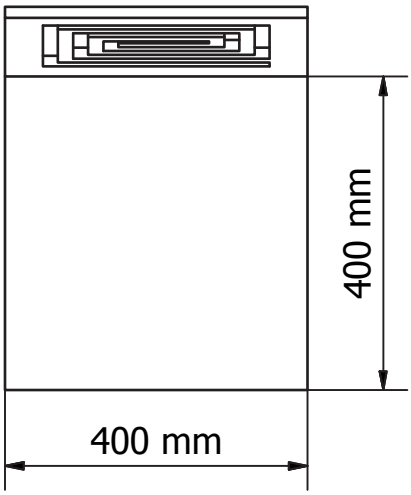

VISTA SUPERIOR
(1 : 10)

4.4.5.14. Silla, medidas generales

SILLA COMEDOR

Sist: Europeo	Elaborado por: Luis Gabriel Fiallos Alárcon	Esc: (1 : 10)	Lámina 24 / 40	Pag: 82

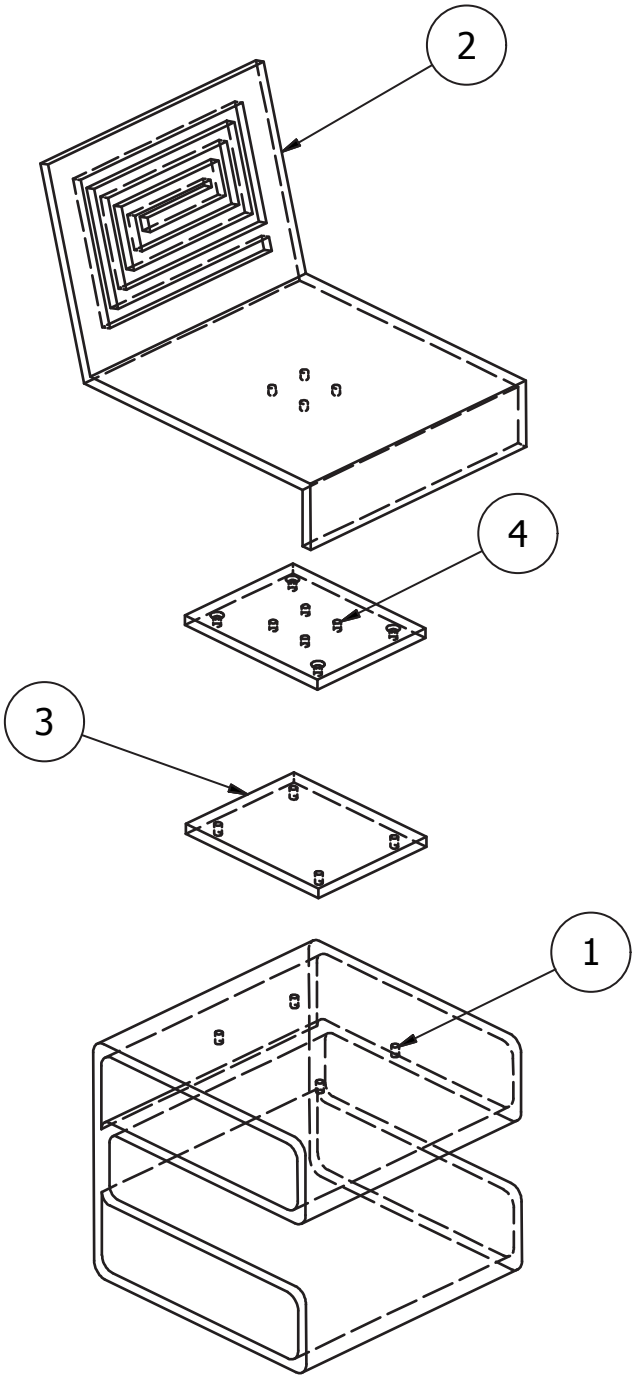

(1 : 10)

4.4.5.15. Silla, despiece

SILLA COMEDOR

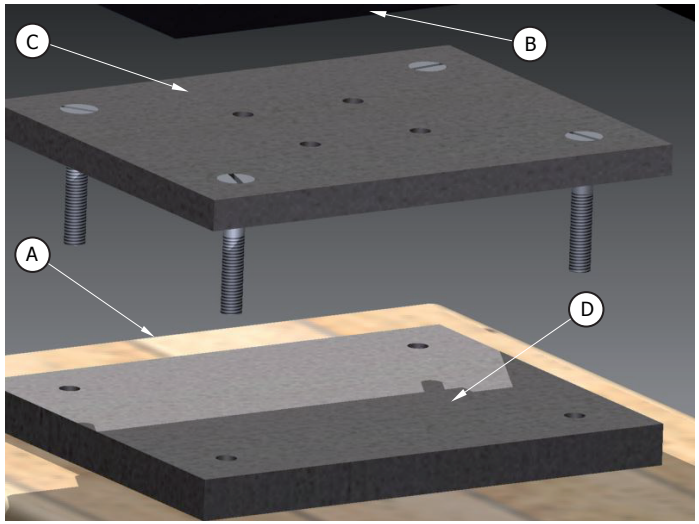

Se posicionan 4 pernos cabeza plana de 3/8 por 2 ½ en la pieza C
Se junta la pieza B y C por medio de un ensamble superficial de espiga redonda

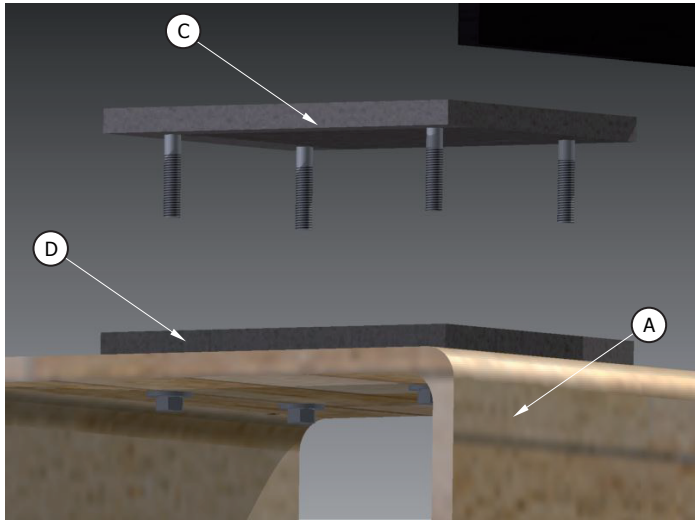

Se junta la pieza D y A por medio de un ensamble superficial de espiga redonda

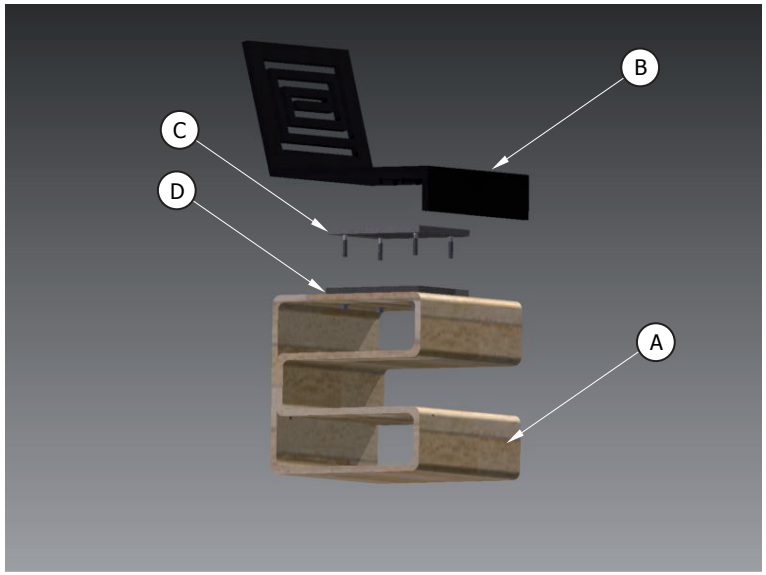

Una vez juntas las piezas B-C y A-D se ensamblan y aseguran con rodela y tuerca exagonal

4.4.5.16. Silla, ensamblado

SILLA COMEDOR

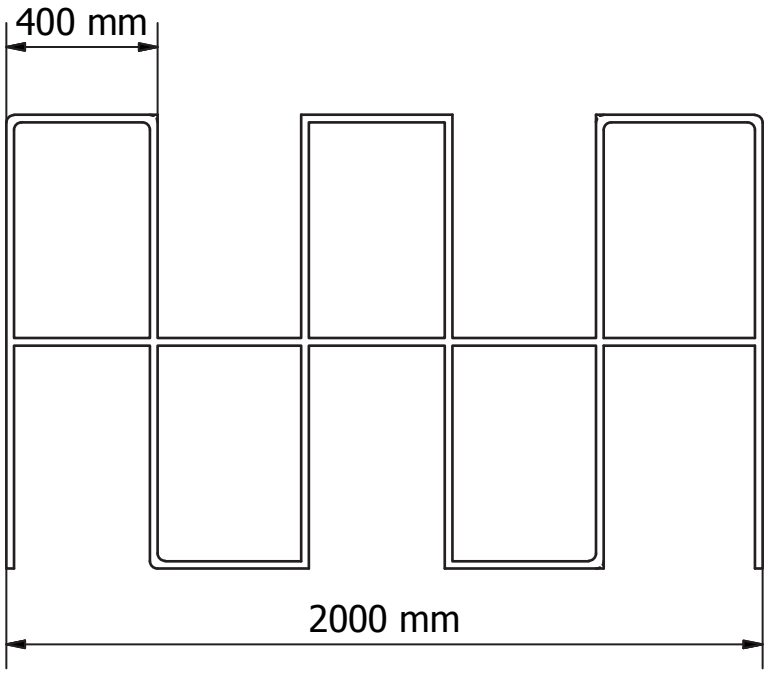

VISTA FRONTAL
(1 : 20)

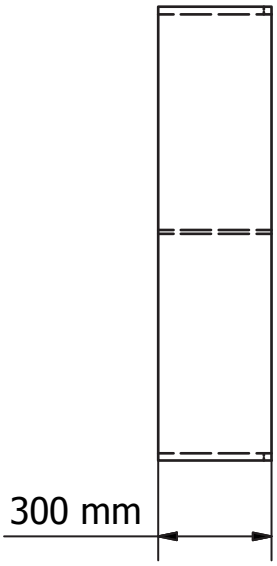

VISTA LATERAL
(1 : 20)



VISTA SUPERIOR
(1 : 20)

4.4.5.17. Equipamiento extra, medidas generales

EQUIPAJE EXTRA

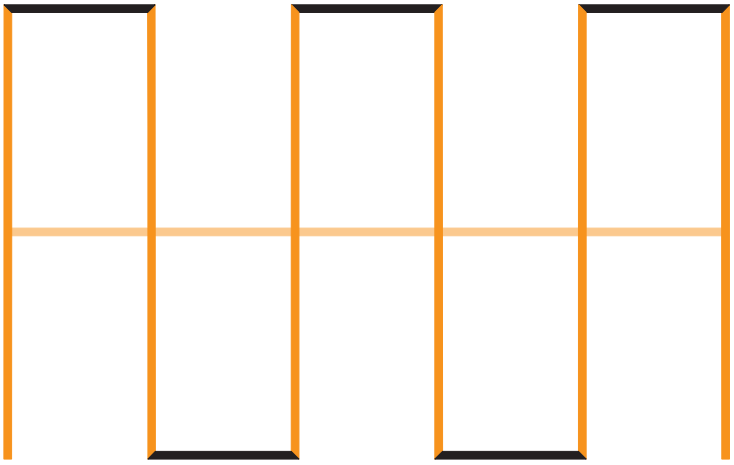

VISTA FRONTAL
(1 : 20)

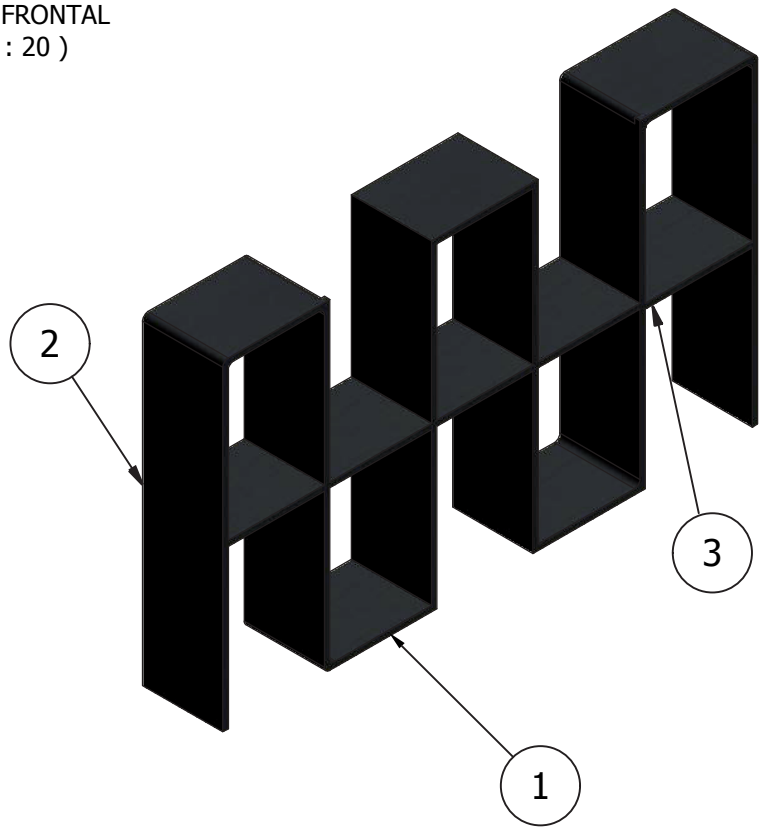

Esc: (1 : 20)

4.4.5.18. Equipamiento extra, materiales

PIEZA: 1 CANT: 5	PIEZA: 2 CANT: 6	PIEZA: 3 CANT: 5
MDF Melamina de 15 mm Color Volcano Tipo Veteado	MDF Melamina de 15 mm Color Volcano Tipo Veteado	MDF Melamina de 15 mm Color Volcano Tipo Veteado



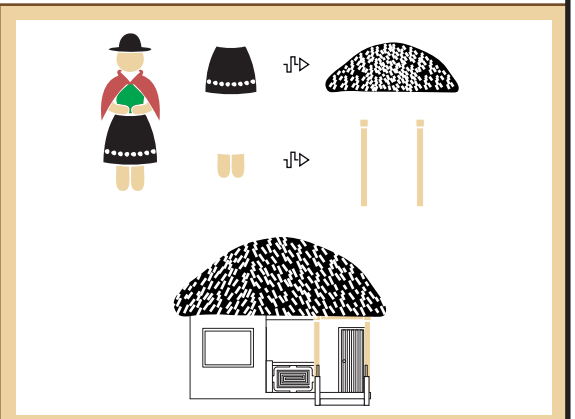

Fachada inspirada en las creencias de la cultura Salasaka

4.4.6.1. Exterior

A Chaguarquero

B Bahareque

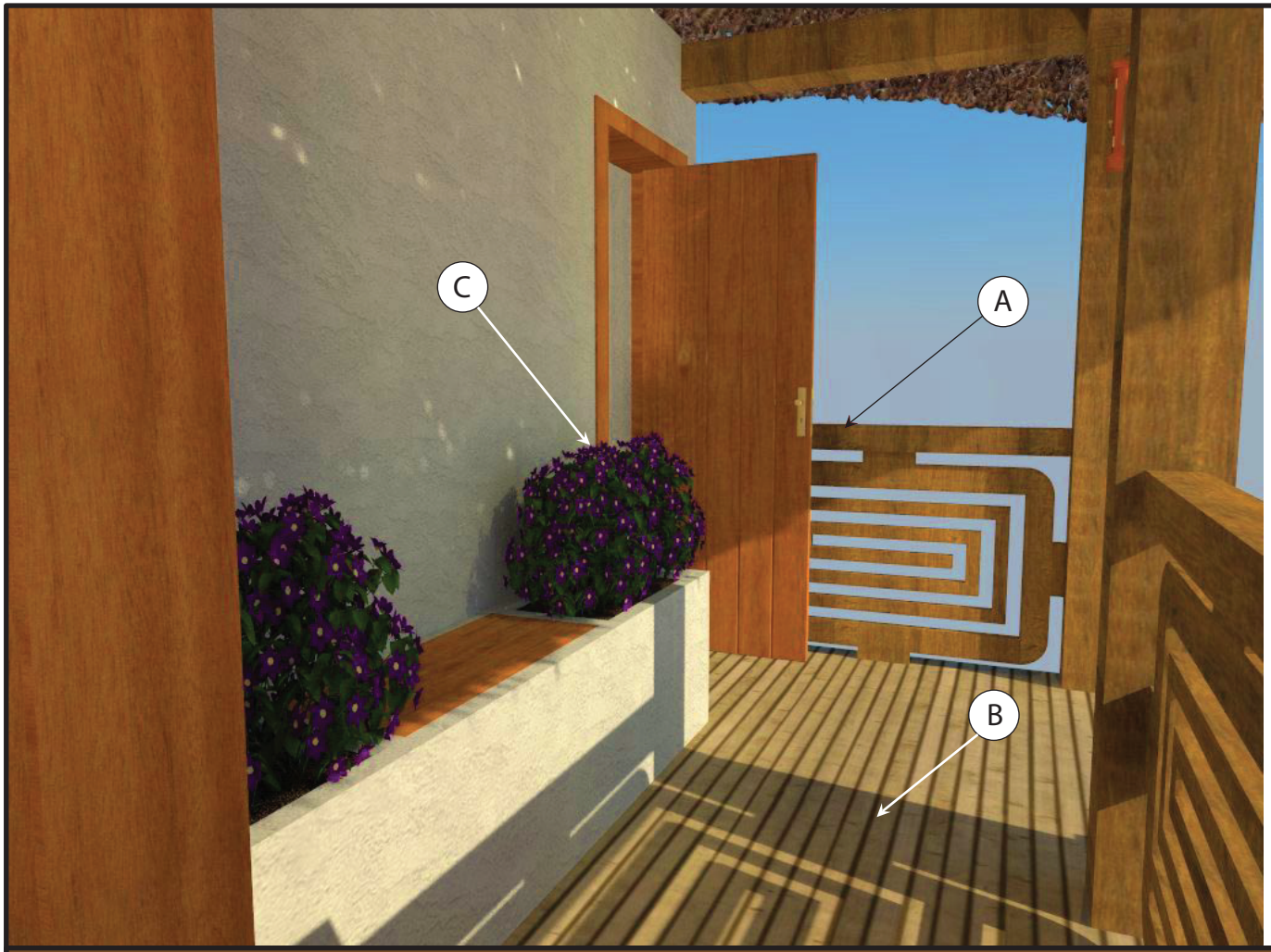

C Verbena, planta utilizada por la cultura Salasaka para sacar tintes para sus tejidos y prendas de vestir, tambien tiene usos medicinales



4.4.6.2. Portal

A Madera pura

B Tabloncillo para pisos

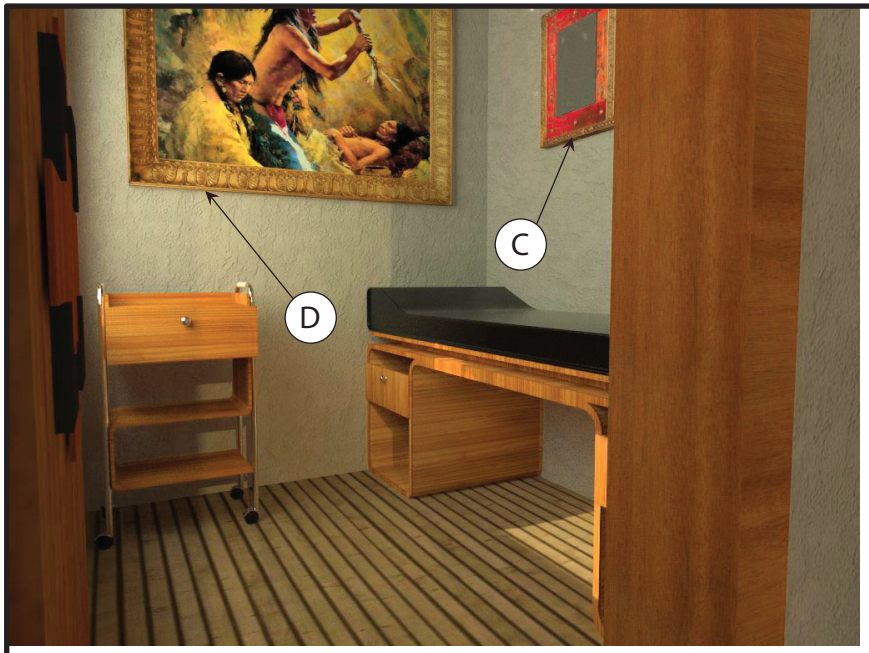

C Cuadro, con fotografias de plantas medicinales del sector usadas por la cultura salsaka



Ñachag



Hierba buena



Epazote

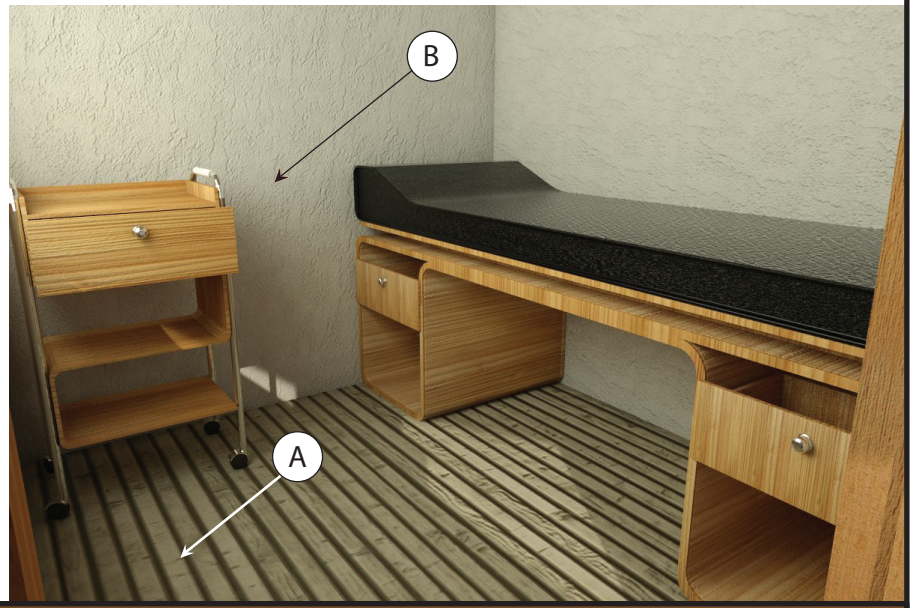

D Cuadro, de curandero Inca



4.4.6.3. Cuarto primeros auxilios

A Tabloncillo para pisos

B Bahareque

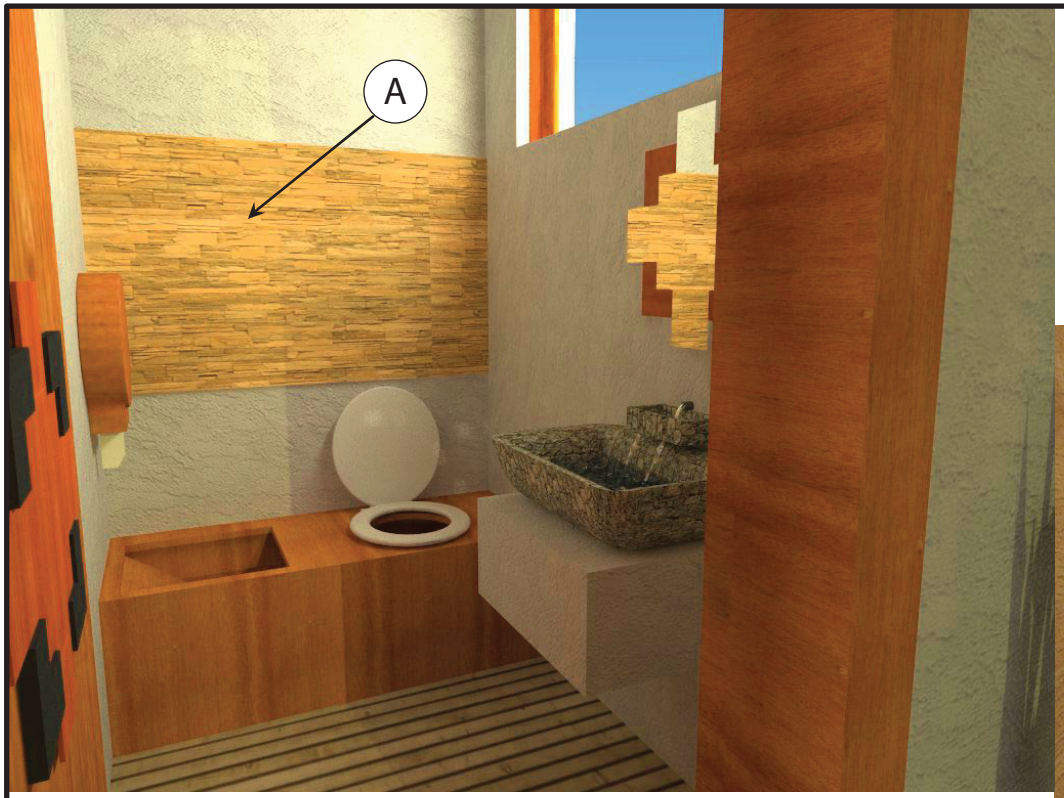

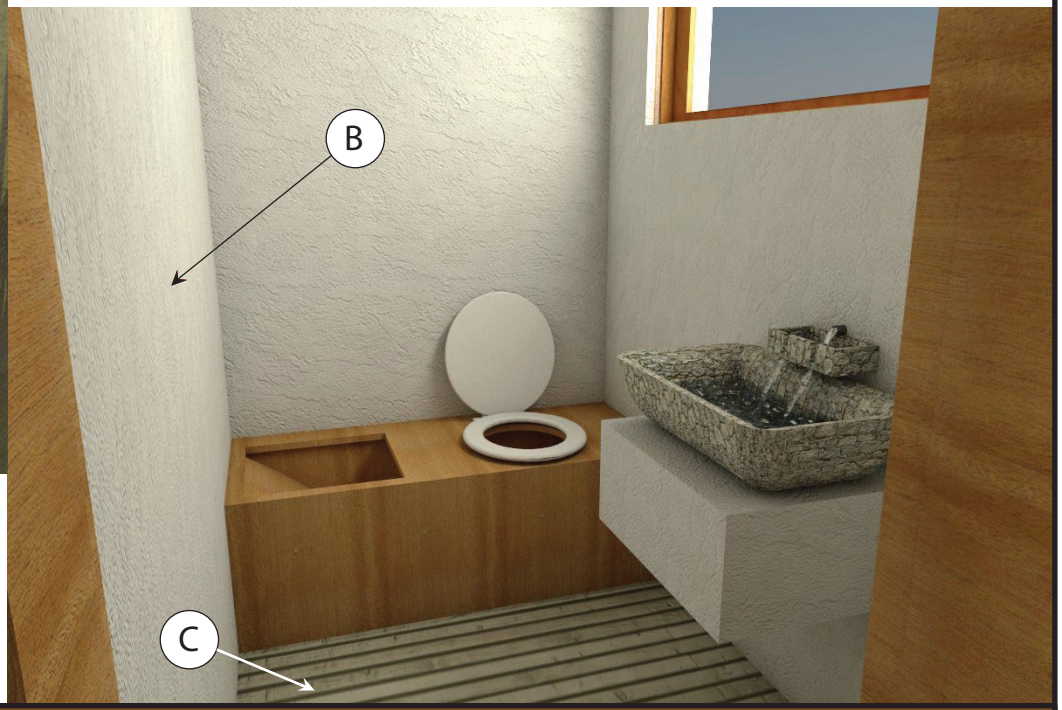

4.4.6.4. Servicios higiénicos

A Piedra Laja	B Bahareque	C Tabloncillo para pisos

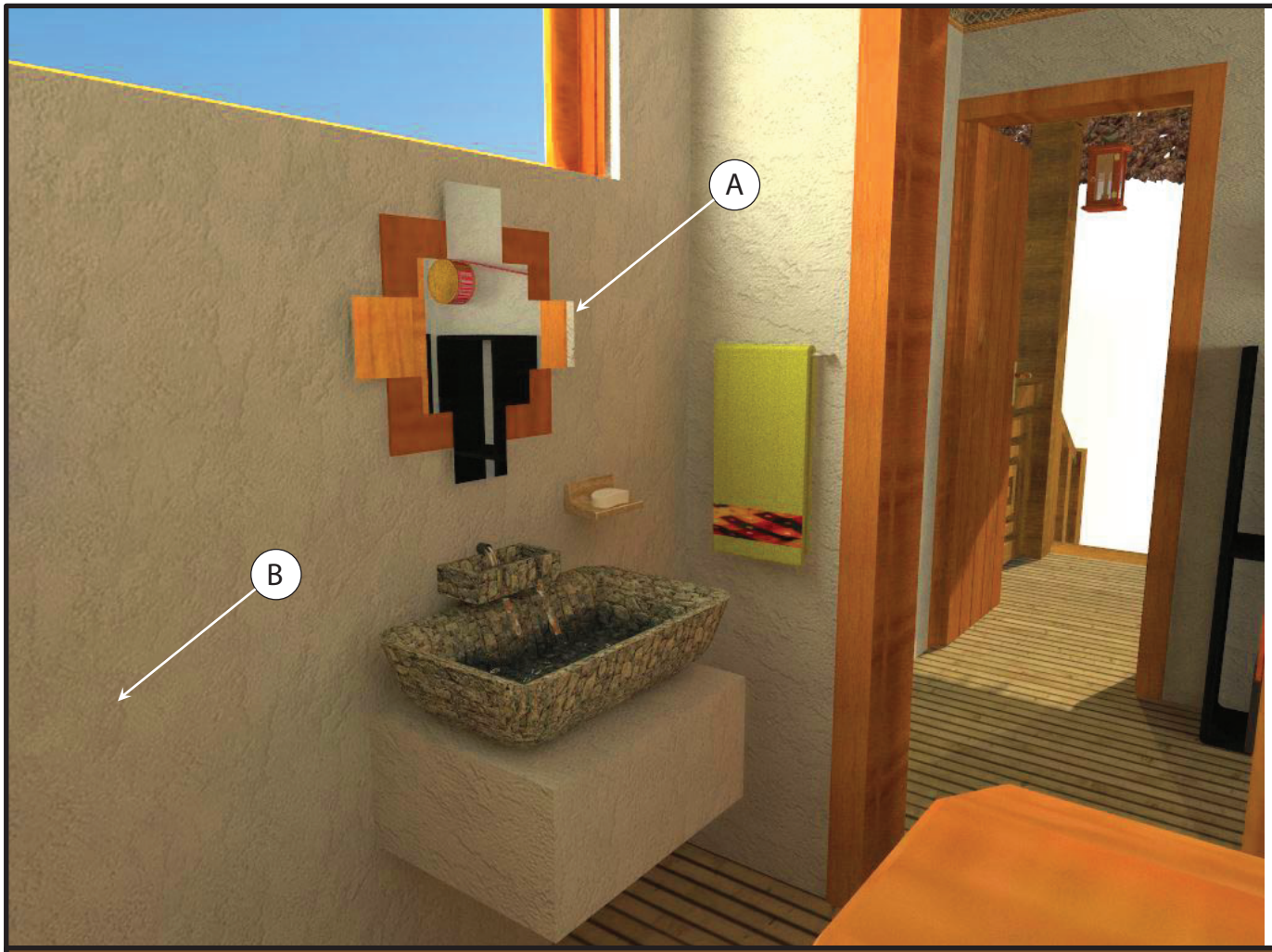

A Espejo, inspirado en el simbolo milenario, llamado chakana o cruz andina

4.4.6.5. Servicios higiénicos, lavabo

B Bahareque

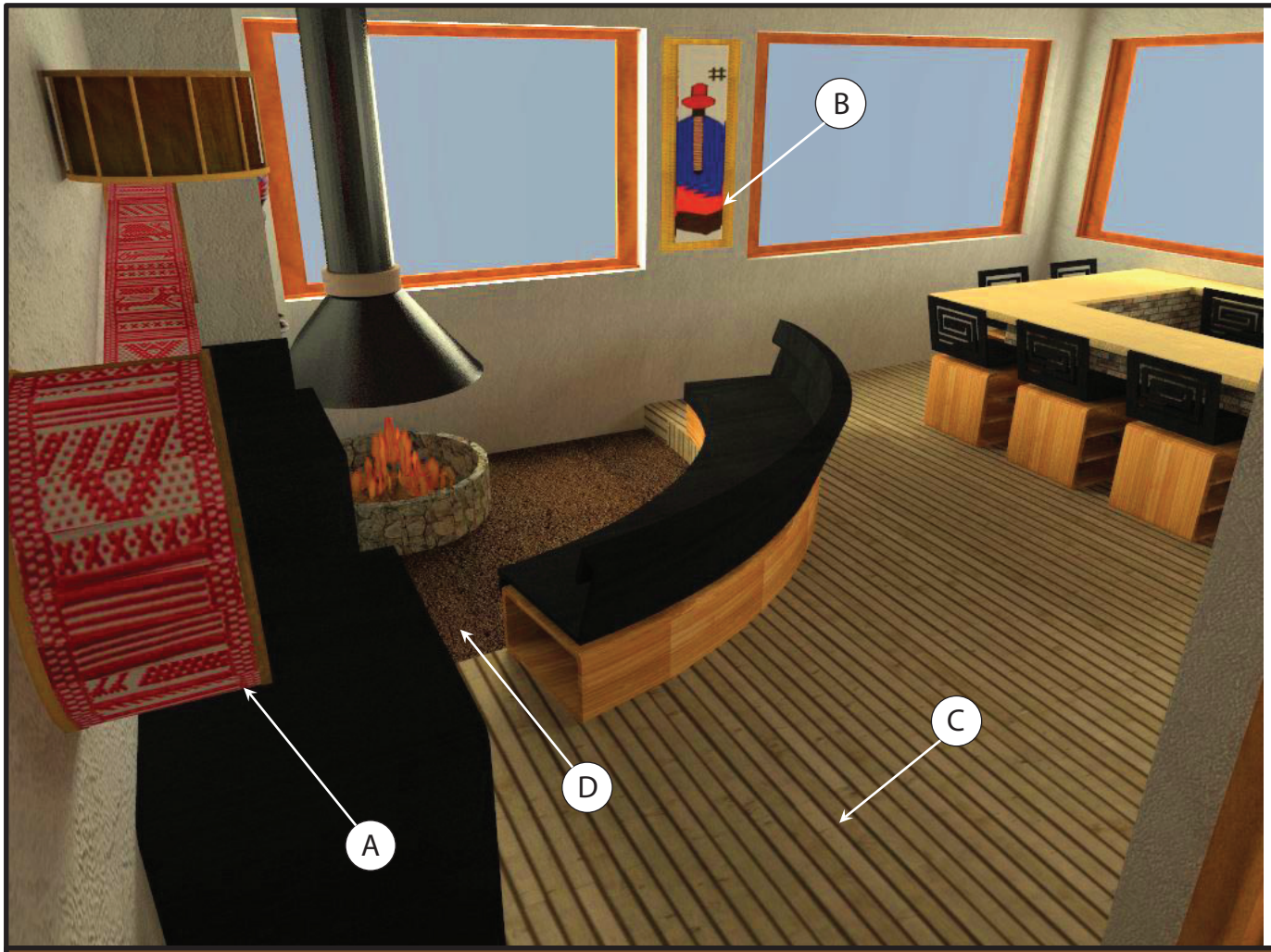

A Chumbi, una especie de cinturon o faja que forma parte de la vestimenta femenina Salasaka



B Tejido, representativo de la cultura hecha en los telares



4.4.6.6. Equipaje extra, decoración

C Tabloncillo para pisos

D Tierra a desnivel



A Tejido, danzante tradicional de la cultura Salasaka que honraba y agradecia a los Dioses



B Tambores de piel, usados por la cultura en sus fiestas, ceremonias religiosas



4.4.6.7. Equipaje extra

C Tabloncillo para pisos

D Bahareque

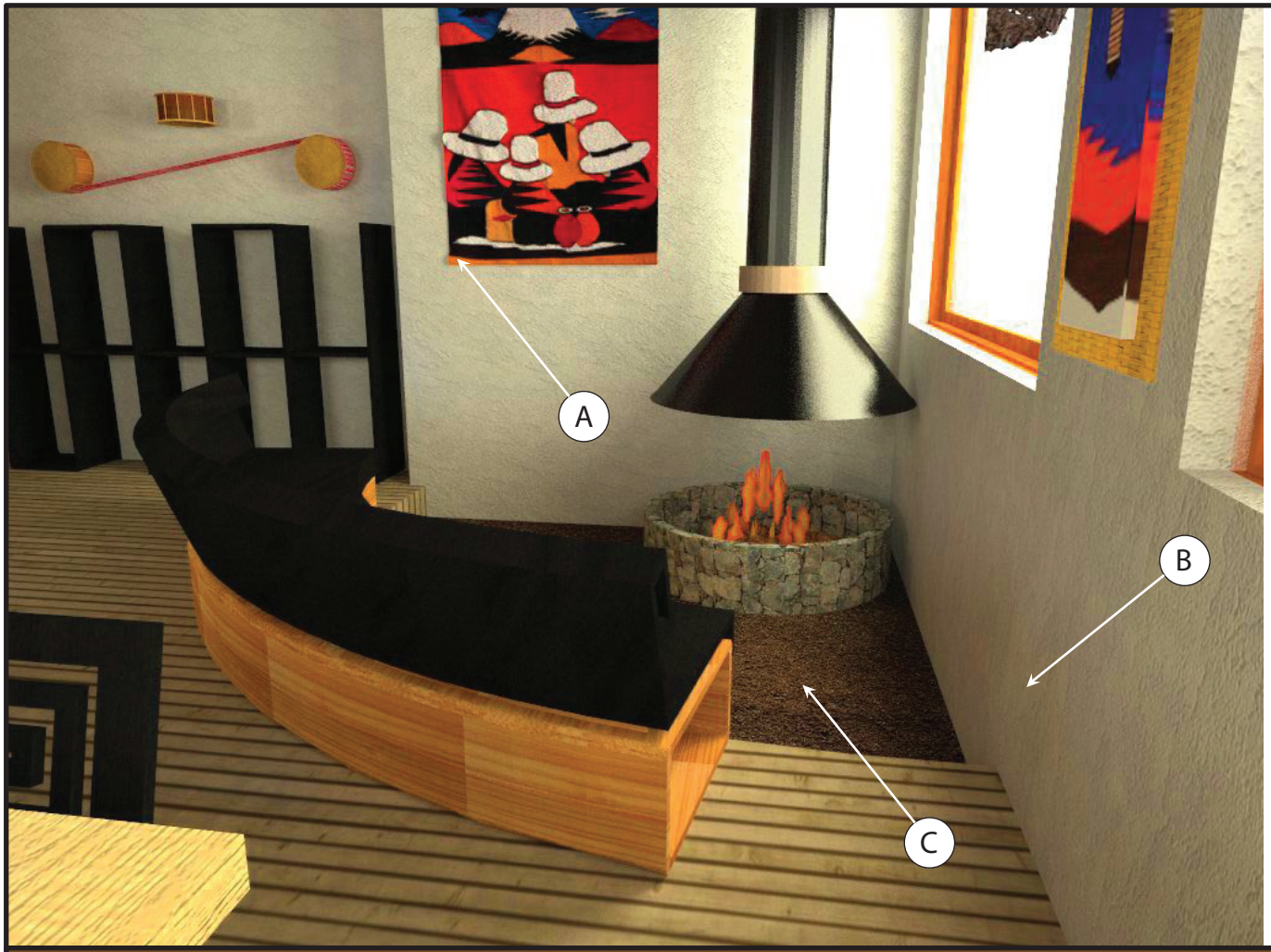

A Tejido, la familia Salasaka resguardada por la mama Tungurahua



4.4.6.8. Área de descanso

B Bahareque

C Tierra a desnivel



A Aplique en MDF, con la forma estilizada del Sol Inca

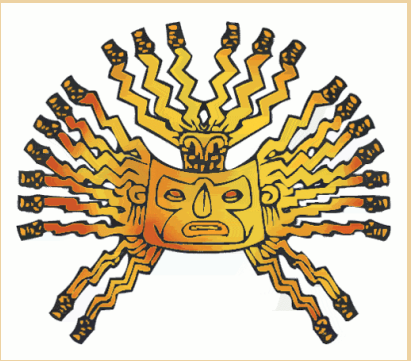

4.4.6.9. Área de descanso, decoración

B Bahareque

C Tabloncillo para pisos

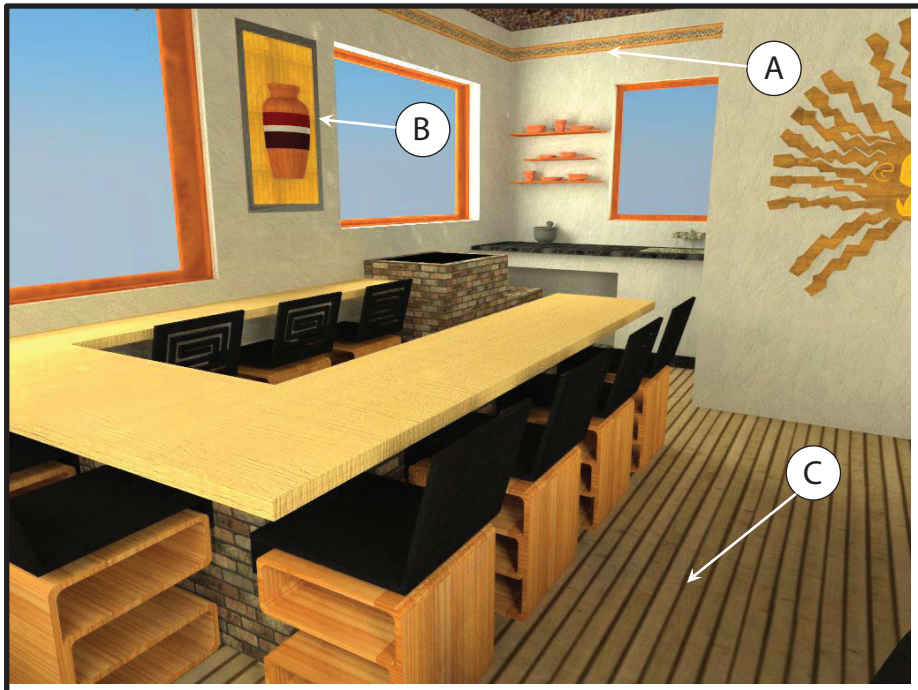

A Tejido, utilizado como cenefa en toda la estructura interna del refugio cabaña





B Cuadro, marco de MDF, base paja tejida, incrustacion de vacija de barro

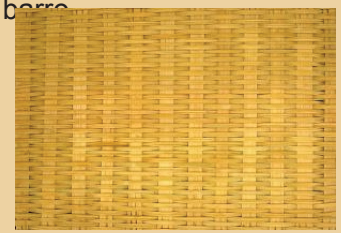



4.4.6.10. Comedor

C Tabloncillo para pisos

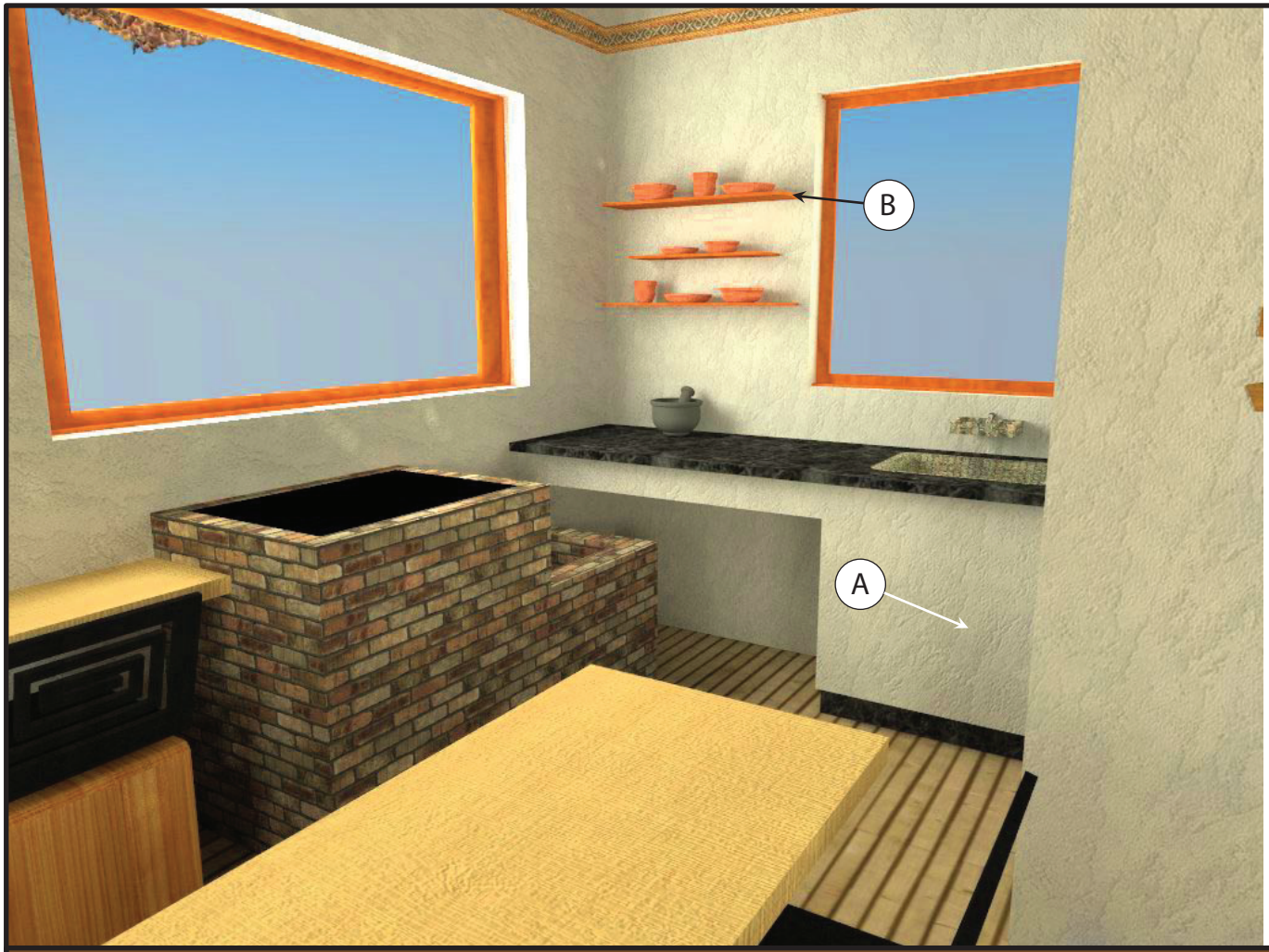

B Platos y vasos de barro





4.4.6.11. Cocina, decoración

A Bahareque



4.4.6.12. Cocina, comedor

A	Tabloncillo para pisos
B	Plancha acero

4.4.7.Presupuesto

Tabla de Conversión a m²					
Artículo	**Largo**	**Ancho**	**m²**	**Costo Tablero**	**Costo m²**
MDF Melamina Volcano	2,44	2,14	5,222	$ 75,60	$ 14,48
MDF Melamina Roble Mallado	2,44	1,83	4,465	$ 64,50	$ 14,45
MDF Melamina Haya Natural	2,44	1,83	4,465	$ 64,50	$ 14,45
MDF Melamina Caoba	2,44	2,14	5,222	$ 75,60	$ 14,48
MDF en bruto	2,44	2,14	5,222	$ 54,40	$ 10,42

Tabla de costos de materiales			
CANT.	MEDIDA	MATERIAL	C.U.
1	Metros cuadrados	MDF Melamina Volcano	$ 14,48
1	Metros cuadrados	MDF Melamina Roble Mallado	$ 14,45
1	Metros cuadrados	MDF Melamina Haya Natural	$ 14,45
1	Metro	Canto-duro	$ 0,80
1	Kilo	Cemento	$ 0,40
1	Kilo	Bondex	$ 0,35
1	Bloque	Ladrillo	$ 0,20
1	Metros lineal	Granito	$ 95,00
1	Unidad	Perno, rodela y tuerca 3/8*2 1/2	$ 0,45
1	Unidad	Rueda plástica	$ 1,80
1	Unidad	Acolchonado	$ 25,00
1	Metro	Tubo estructural redondo 1*1,5	$ 2,65
1	Unidad	Manija de cajón B-3	$ 0,75
1	Unidad	Riel de cajón aluminio estándar	$ 6,65
1	Unidad	Tapa plástica de WC	$ 27,70
1	Unidad	Angulo acero de soporte	$ 2,55
1	Metro	Platina acero (2*3 mm)	$ 1,50
1	Levantamiento	Ladrillo	$ 50,00

COSTO POR PIEZA SILLA					
Material	**Largo**	**Ancho**	**m²**	**Costo m²**	**C.T. Pieza**
MDF Melamina Volcano	0,8	0,4	0,32	$ 14,48	$ 4,63
MDF Melamina Haya Natural	2,14	0,4	0,856	$ 14,45	$ 12,36
MDF en bruto	0,25	0,2	0,05	$ 10,42	$ 0,52

SILLA			
Cant.	**Material**	**C.U.**	**C.T.**
1	MDF Mel. Volcano 0,80*0,40	$ 4,63	$ 4,63
1	MDF Mel. Haya Natural 2,14*0,40	$ 12,36	$ 12,36
2	MDF en bruto 0,25*0,20	$ 0,52	$ 1,04
4	Perno, rodela y tuerca 3/8*2 1/2	$ 0,45	$ 1,80
		M.PRIMA	$ 19,84
		M.OBRA DIRECTA	$ 15,00
		TOTAL	$ 34,84

COSTO POR PIEZA SILLÓN					
Material	**Largo**	**Ancho**	**m²**	**Costo m²**	**C.T. Pieza**
MDF Melamina Volcano	1,16	0,77	0,893	$ 14,48	$ 12,93
MDF Melamina Haya Natural	1,5	0,58	0,87	$ 14,45	$ 12,57
MDF en bruto	0,63	0,4	0,252	$ 10,42	$ 2,63

SILLÓN			
Cant.	**Material**	**C.U.**	**C.T.**
1	MDF Mel. Volcano 1,16*0,77	$ 12,93	$ 12,93
1	MDF Mel. Haya Natural 1,50*0,58	$ 12,57	$ 12,57
2	MDF en bruto 0,63*0,40	$ 2,63	$ 5,25
4	Perno, rodela y tuerca 3/8*2 1/2	0,45	$ 1,80
		M.PRIMA	$ 32,55
		M.OBRA DIRECTA	$ 25,00
		TOTAL	$ 57,55

COSTO POR PIEZA CAMILLA						
Material	**Largo**	**Ancho**	**m²**	**Costo m²**	**C.T. Pieza**	
MDF Melamina Volcano	1,89	0,65	1,229	$ 14,48	$ 17,79	
MDF Melamina Haya Natural	1,99	0,65	1,294	$ 14,45	$ 18,68	
MDF Melamina Haya Natural	0,65	0,6	0,39	$ 14,45	$ 5,63	
MDF Melamina Haya Natural	0,65	0,47	0,306	$ 14,45	$ 4,41	
MDF Melamina Haya Natural	1,09	0,65	0,709	$ 14,45	$ 10,24	
MDF en bruto	1,69	0,45	0,761	$ 10,42	$ 7,92	
MDF Melamina Haya Natural	0,45	0,17	0,077	$ 14,45	$ 1,11	**CAJÓN**
MDF Melamina Haya Natural	0,25	0,12	0,03	$ 14,45	$ 0,43	
MDF Melamina Haya Natural	0,37	0,12	0,044	$ 14,45	$ 0,64	
MDF Melamina Haya Natural	0,37	0,23	0,085	$ 14,45	$ 1,23	

CAMILLA			
Cant.	**Material**	**C.U.**	**C.T.**
1	MDF Mel. Volcano 1,89*0,65	$ 17,79	$ 17,79
1	MDF Mel. Haya Natural 1,99*0,65	$ 18,68	$ 18,68
4	MDF Mel. Haya Natural 0,65*0,60	$ 5,63	$ 22,53
2	MDF Mel. Haya Natural 0,65*0,47	$ 4,41	$ 8,83
1	MDF Mel. Haya Natural 1,09*0,65	$ 10,24	$ 10,24
2	MDF Mel. Haya Natural 0,45*0,17	$ 1,11	$ 2,21
4	MDF Mel. Haya Natural 0,25*0,12	$ 0,43	$ 1,73
4	MDF Mel. Haya Natural 0,37*0,12	$ 0,64	$ 2,57
2	MDF Mel. Haya Natural 0,37*0,23	$ 1,23	$ 2,46
2	MDF en bruto 1,69*0,45	$ 7,92	$ 15,85
5	Perno, rodela y tuerca 3/8*2 1/2	$ 0,45	$ 2,25
1	Manija de cajón B-3	$ 0,75	$ 0,75
1	Riel de cajón aluminio estándar	$ 6,65	$ 6,65
1	Acolchonado	$ 25,00	$ 25,00
		M.PRIMA	$ 137,53
		M.OBRA DIRECTA	$ 30,00
		TOTAL	$ 167,53

COCINA			
Cant.	**Material**	**C.U.**	**C.T.**
8	Platina acero (2*3 mm)	$ 1,50	$ 12,00
1	Enlucido	$ 73,71	$ 73,71
1	Levantamiento de ladrillo	$ 26,70	$ 26,70
		M.PRIMA	$ 112,41
		TOTAL	$ 112,41

COSTO POR PIEZA MESA DE COMEDOR					
Material	**Largo**	**Ancho**	**m²**	**Costo m²**	**C.T. Pieza**
MDF Melamina Roble Mallado	2	0,3	0,6	$ 14,45	$ 8,67
MDF Melamina Roble Mallado	2	0,5	1,00	$ 14,45	$ 14,45
MDF Melamina Roble Mallado	1,8	0,5	0,90	$ 14,45	$ 13,00

MESA DE COMEDOR			
Cant.	**Material**	**C.U.**	**C.T.**
1	MDF Melamina Roble Mallado	$ 8,67	$ 8,67
1	MDF Melamina Roble Mallado	$ 14,45	$ 14,45
1	MDF Melamina Roble Mallado	$ 13,00	$ 13,00
7	Angulo acero de soporte	$ 2,55	$ 17,85
		M.PRIMA	$ 53,96
		M.OBRA DIRECTA	$ 5,00
		TOTAL	$ 58,96

COSTO POR PIEZA BAÑO					
Material	**Largo**	**Ancho**	**m²**	**Costo m²**	**C.T. Pieza**
MDF Melamina Caoba	1,2	0,4	0,48	$ 14,48	$ 6,95
MDF Melamina Caoba	0,5	0,4	0,20	$ 14,48	$ 2,90
MDF Melamina Caoba	1,2	0,5	0,60	$ 14,48	$ 8,69
MDF Melamina Caoba	1,44	0,4	0,58	$ 14,48	$ 8,34

BAÑO			
Cant.	**Material**	**C.U.**	**C.T.**
2	MDF Mel. Caoba 1,20*0,40	$ 6,95	$ 13,90
2	MDF Mel. Caoba 0,50*0,40	$ 2,90	$ 5,79
1	MDF Mel. Caoba 1,20*0,50	$ 8,69	$ 8,69
1	MDF Mel. Caoba 1,44*0,40	$ 8,34	$ 8,34
1	Tapa plástica de WC	$ 27,70	$ 27,70
		M.PRIMA	$ 64,42
		M.OBRA DIRECTA	$ 25,00
		TOTAL	$ 89,42

COSTO POR PIEZA SOPORTE MÉDICO						
Material	**Largo**	**Ancho**	**m²**	**Costo m²**	**C.T. Pieza**	
MDF Melamina Haya Natural	1,55	0,3	0,465	$ 14,45	$ 6,72	
MDF Melamina Haya Natural	1,09	0,3	0,327	$ 14,45	$ 4,72	
MDF Melamina Haya Natural	0,45	0,2	0,09	$ 14,45	$ 1,30	
MDF Melamina Haya Natural	0,45	0,17	0,08	$ 14,45	$ 1,11	**CAJÓN**
MDF Melamina Haya Natural	0,25	0,12	0,03	$ 14,45	$ 0,43	
MDF Melamina Haya Natural	0,37	0,12	0,04	$ 14,45	$ 0,64	
MDF Melamina Haya Natural	0,37	0,23	0,09	$ 14,45	$ 1,23	

SOPORTE MÉDICO			
Cant.	**Material**	**C.U.**	**C.T.**
1	MDF Mel. Haya Natural 1,55*0,30	$ 6,72	$ 6,72
1	MDF Mel. Haya Natural 1,09*0,30	$ 4,72	$ 4,72
1	MDF Mel. Haya Natural 0,45*0,20	$ 1,30	$ 1,30
1	MDF Mel. Haya Natural 0,45*0,17	$ 1,11	$ 1,11
2	MDF Mel. Haya Natural 0,25*0,12	$ 0,43	$ 0,87
2	MDF Mel. Haya Natural 0,37*0,12	$ 0,64	$ 1,28
1	MDF Mel. Haya Natural 0,37*0,23	$ 1,23	$ 1,23
4	Rueda plástica	$ 1,80	$ 7,20
4	Tubo estructural redondo 1*1,5	$ 2,65	$ 10,60
1	Manija de cajón B-3	$ 0,75	$ 0,75
		M.PRIMA	$ 17,22
		M.OBRA DIRECTA	$ 20,00
		TOTAL	$ 37,22

COSTO POR PIEZA EQUIPAJE EXTRA					
Material	**Largo**	**Ancho**	**m²**	**Costo m²**	**C.T. Pieza**
MDF Melamina Volcano	1,2	0,3	0,36	$ 14,48	$ 5,21
MDF Melamina Volcano	0,37	0,3	0,11	$ 14,48	$ 1,61

EQUIPAJE EXTRA			
Cant.	**Material**	**C.U.**	**C.T.**
6	MDF Mel. Volcano 1,20*0,30	$ 5,21	$ 31,27
10	MDF Mel. Volcano 0,37*0,30	$ 1,61	$ 16,07
		M.PRIMA	$ 47,34
		M.OBRA DIRECTA	$ 20,00
		TOTAL	$ 67,34

EXTRAS			
Cant.	**Material**	**C.U.**	**C.T.**
1	Aplique de Sol	$ 44,45	$ 44,45
1	Chimenea	$ 230,00	$ 230,00
		M.PRIMA	$ 274,45
		DISEÑO	$ 68,61
		TOTAL	$ 343,06

DECORACIÓN			
Cant.	**Material**	**C.U.**	**C.T.**
2	Tapiz Mediano	$ 40,00	$ 80,00
1	Cuadro	$ 25,00	$ 25,00
17	Cenefa	$ 2,50	$ 42,50
1	Tapiz Grande	$ 60,00	$ 60,00
		M.PRIMA	$ 207,50
		TOTAL	$ 207,50

COSTOS EQUIPAMIENTO INTERIOR			
Cant.	**Material**	**C.U.**	**C.T.**
9	Silla	$ 34,84	$ 313,56
4	Sillón	$ 57,55	$ 230,20
1	Camilla	$ 167,53	$ 167,53
1	Soporte médico	$ 37,22	$ 37,22
1	Baño	$ 89,42	$ 89,42
1	Mesa comedor	$ 58,96	$ 58,96
1	Cocina	$ 62,00	$ 62,00
1	Equipaje extra	$ 67,34	$ 67,34
		SUMA	$ 1.026,24
		DISEÑO	$ 256,56
		TOTAL	$ 1.282,80

COSTO POR OBRA CONSTRUCCIÓN DE BAHAREQUE					
Material	**Largo**	**Ancho**	**m²**	**Costo m²**	**C.T. Pieza**
Construcción en Bahareque	5,7	7,7	43,89	$ 100,00	$ 4.389,00

COSTOS CONSTRUCCIÓN DE BAHAREQUE			
Cant.	**Material**	**C.U.**	**C.T.**
1	Puerta principal de madera	$ 180,00	$ 180,00
2	Puerta de madera	$ 180,00	$ 360,00
5	Ventana marco madera	$ 120,00	$ 600,00
1	Ventana de cocina	$ 68,00	$ 68,00
1	Ventana de baño	$ 25,00	$ 25,00
1	Construcción en Bahareque	$ 4.389,00	$ 4.389,00
		M.PRIMA	$ 5.622,00
		DISEÑO	$ 1.405,50
		TOTAL	$ 7.027,50

COSTO TOTAL DEL PROYECTO			
Cant.	**Material**	**C.U.**	**C.T.**
1	Costo construcción de bahareque	$ 7.027,50	$ 7.027,50
1	Costo equipamiento interior	$ 1.282,80	$ 1.282,80
1	Transporte	$ 120,00	$ 120,00
1	Imprevistos	$ 295,16	$ 295,16
		SUMA	$ 8.781,67
		TOTAL	$ 8.781,67

4.5. Conclusiones y recomendaciones

Conclusiones

- Una vez que fueron determinadas las características que resaltan en la cultura, se diseñaron elementos tipológicos formales que conformen el equipamiento interior para el refugio cabaña y que al mismo tiempo cumplan parámetros de optimización a nivel ergonómico y funcional, manejando un espacio que esté ligado al entorno y su historia.

    - La cultura Salasaka se desenvuelve sin mucho mobiliario, básicamente unen tres áreas en un solo lugar. Llevando esta idea y pensando en el servicio que debe proporcionar el refugio, se cumplió con asociar la morfología del mobiliario de un ambiente con la comodidad necesaria. Representando las características del elemento gestor y aplicando colores tierra.

    - El uso del espiral como elemento base a nivel formal y funcional en el mobiliario conserva intacto el significado que tiene esta simbología para la cultura, procurando mantener viva la historia del lugar con una trascendencia en el tiempo.

- Se establece una línea de mobiliario modular, que gira en torno a una fogata interna, respetando accesos y áreas transitables, Además los componentes y elementos decorativos que se utilizaron fueron artesanías que se elaboran en la cultura, en tanto que el aplique de la pared se basó en el Dios Sol Inca.

- La propuesta propone un diseño integral del espacio en relación con los elementos compositivos, resaltando el lugar al convertirlo en una herramienta tangible para los beneficiarios directos, como las empresas turísticas del cantón, que ahora cuentan con un lugar equipado adecuadamente con un mobiliario que maneja el mismo contexto cultural de la zona, para recibir turistas locales y extranjeros, y promover así el turismo en el cerro.

Recomendaciones

- Cuando se trabaja en espacios reducidos es recomendable tener en cuenta la distribución y ubicación del mobiliario buscando siempre sacar el mayor provecho del mismo,

- Todo elemento debe estar en armonía con su entorno, al desarrollar proyectos que se sitúan en espacios verdes, es recomendable recordar que el objeto debe formar parte de lo que le rodea sin afectar ni visualmente ni contaminarlo de alguna manera.

- Se recomienda tomar en cuenta que al diseñar cualquier objeto, como en este caso mobiliario se debe cumplir con características, estética, funcional y tecnológicas, dependiendo de las necesidades que buscan satisfacer.

Bibliografía

Cabañas Arquitectura. (2004). En *Arquitectura definición cabaña* de *Arqhys.com.* Recuperado de http://www.arqhys.com/articulos/cabanas-arquitectura.html

Definición de Refugio. (2007). En *Diccionario de Definicionabc.com.* Recuperado de http://www.definicionabc.com/general/refugio.php

Definición de Cabaña. (2008). En *Diccionario de Definición* de*.* Recuperado de http://definicion.de/cabana/

Garzón, R. (2007). *Inventario Turístico, Dirección Provincial* de *Tungurahua*. Pelileo- Ecuador

KarySofi UTE. (2013). En *Nacionalidades y Etnias del Ecuador* de *Blogspot.com* Recuperado de http://14nacionalidadesy18gruposetnicos.blogspot.com/2013/04/puruhaes.html

Larrea Calles, R. (1976). *Cartilla de la Vivienda Rural*. Quito-Ecuador

Pueblo Salasaka. (2004). En *Ecuador, Tungurahua, pueblo Salasaka* de *Ecuale.com* Recuperado de http://www.ecuale.com/tungurahua/pueblosalasaca.php

Rabino Pablo. (2008). En *Decoración, Muebles Distribución y ubicación* de *los muebles de vivirhogar.es* Recuperado de http://www.vivirhogar.es/decoracion/distribucion-y-ubicacion-de-los-muebles.html

Sardino, Adrián O. (2012). En E*quipamiento interior de la casa 1920-1940* de *monografías.com* Recuperado de http://www.monografias.com/trabajos93/equipamiento-interior-casa/equipamiento-interior-casa.shtml

Glosario

Bahareque: Combinación o mescla de barro, paja, bagazo de caña, piedra pómez e incluso la boñiga o excremento de los animales.

Chaguarquero: Es un tallo que florece en la punta curvada de la penca negra, tiene la apariencia de un báculo.

Chakana: Cruz andina, que significa material usado como puente o unión entre dos elementos o partes separadas.

Chumbi: Faja de lana, parte de la indumentaria femenina de la cultura Salasaka.

Equipamiento interior: Hace referencia a los elementos que componen el espacio interior de una casa.

Mitimaes: Nombre que se les daba a los indígenas enviados del imperio Inca a sitios estratégicos para cumplir funciones de servicio, defender o delimitar la frontera

Anexos

Anexo 1 – Bocetos

Bocetos, sala y comedor

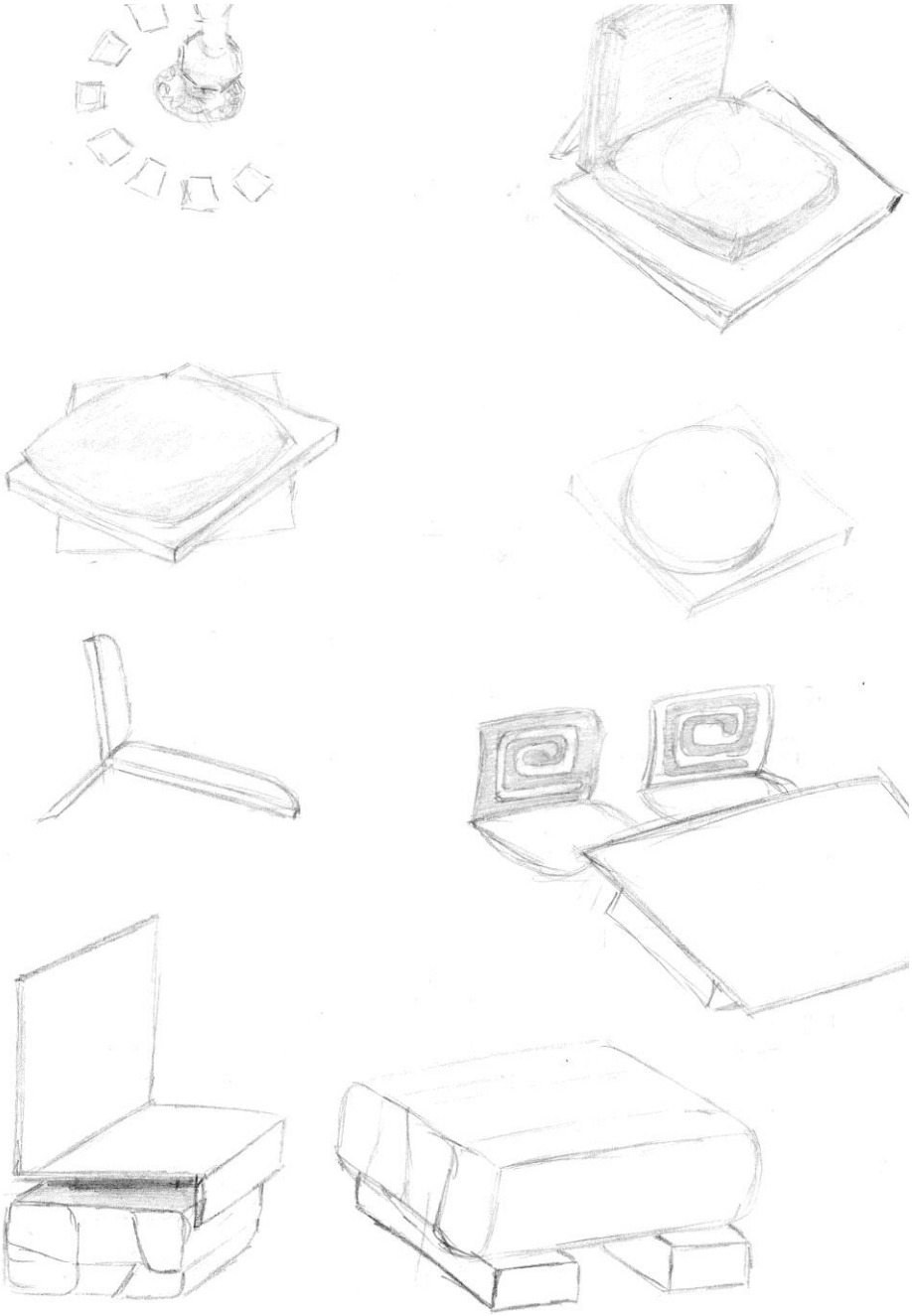

Elaborado por: Fiallos, G., 2014

Bocetos, sala y comedor 2

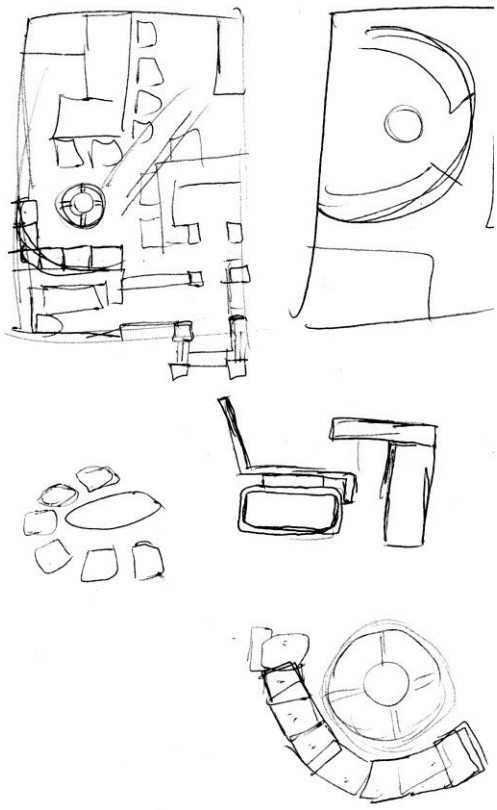

Elaborado por: Fiallos, G., 2014

Bocetos, primeros auxilios, equipaje extra

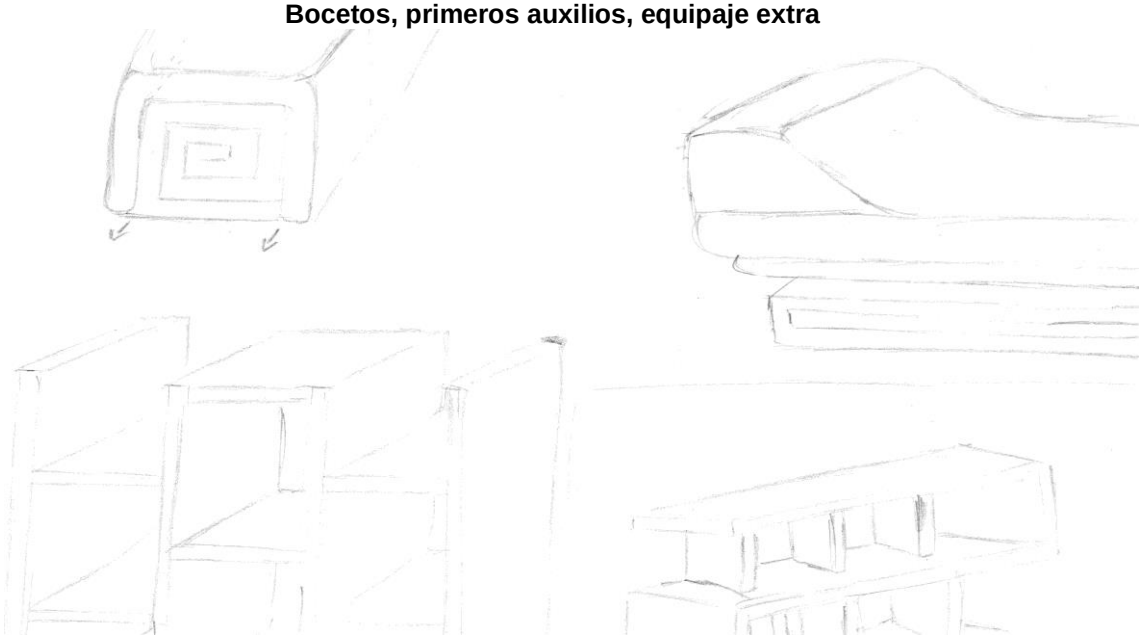

Elaborado por: Fiallos, G., 2014

Bocetos, sala, sillón modular

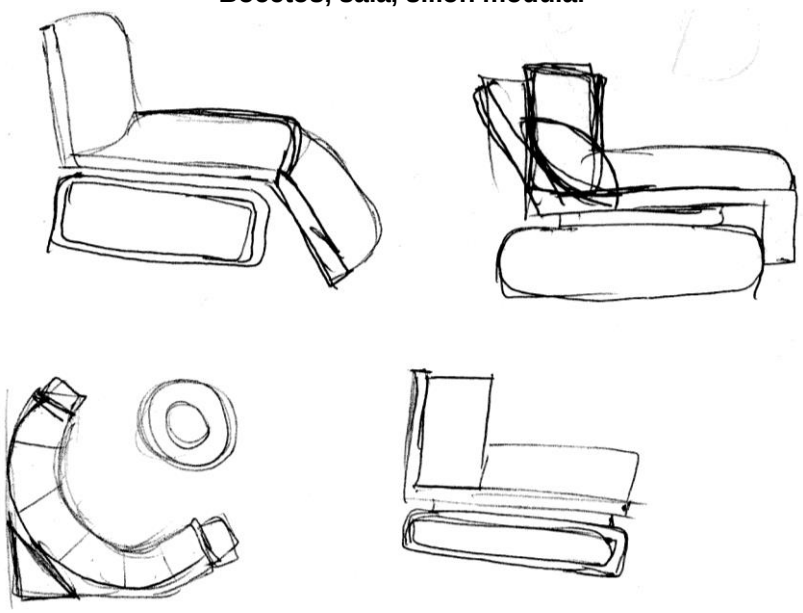

Elaborado por: Fiallos, G., 2014

Bocetos, cocina



Elaborado por: Fiallos, G., 2014

Anexo 2

PONTIFICIA UNIVERSIDAD CATOLICA DEL ECUADOR
SEDE AMBATO

ESCUELA DE DISEÑO INDUSTRIAL

Disertación de grado previo a la obtención del título de Ingeniera en Diseño Industrial.

"EQUIPAMIENTO INTERIOR PARA EL REFUGIO CABAÑA EN CERRO TELIGOTE"

ENTREVISTA

Entrevista a: Enrique Mayorga

TÉCNICO DE TURISMO DEL ILUSTRE MUNICIPIO DE PELILEO

¿Cuál es la extensión y los parámetros del Proyecto?

¿Qué existe en el espacio actualmente?

¿Cómo es el acceso al lugar?

¿Bajo su criterio que necesita el refugio para su correcto funcionamiento?

¿Qué actividades se realizan actualmente en el espacio?

¿Qué opciones hay para transportar los elementos de construcción y mobiliario al lugar?

¿Cuál es la finalidad de este refugio?

Anexo 3

PONTIFICIA UNIVERSIDAD CATOLICA DEL ECUADOR SEDE AMBATO

ESCUELA DE DISEÑO INDUSTRIAL

Disertación de grado previo a la obtención del título de Ingeniera en Diseño Industrial.

"EQUIPAMIENTO INTERIOR PARA EL REFUGIO CABAÑA EN CERRO TELIGOTE"

ENTREVISTA

Entrevista a: Patricio Cisneros

GUIA TURISTICO DE PELILEO

¿Cómo es la accesibilidad al lugar?

¿Existe alguna razón que limite el acceso a la zona?

¿Qué clase de clima rodea a la zona del Cerro Teigote?

¿Es necesario generar un espacio para reposar el equipo?

¿Cuál es la frecuencia de turistas en el lugar?

¿Cuántas personas aproximadamente visitan esta ruta?

¿Cuál es el lapso de tiempo que permanecen en el refugio?

¿Cuál es el rango de edad de los usuarios?

Anexo 4

PONTIFICIA UNIVERSIDAD CATOLICA DEL ECUADOR
SEDE AMBATO

ESCUELA DE DISEÑO INDUSTRIAL

Encuesta dirigida al desarrollo de la Disertación de grado previo a la obtención del título de Ingeniería en Diseño Industrial.

"EQUIPAMIENTO INTERIOR PARA EL REFUGIO CABAÑA EN CERRO TELIGOTE"

1. **¿Ha visitado anteriormente el lugar?**

   SI ☐
   NO ☐

2. **¿Cuánto tiempo aproximadamente permaneció en el refugio?**

   15 min ☐
   30 min ☐
   1 hora ☐
   2 horas ☐

3. **Califique del 1 al 4 las actividades realizadas en el lugar, considere 1 la actividad que pudo realizar y 4 la que no pudo realizar**

   Alimentación ☐
   Descanso ☐
   Información ☐
   Recreación ☐

4. **¿Se sintió confortable en el lugar que está establecido actualmente?**

   SI ☐
   NO ☐

5. **¿Recomendaría el uso del refugio actual a otras personas?**

   SI ☐
   NO ☐

6. **¿Cómo califica la estructura del refugio que está funcionando actualmente?**

   Excelente ☐
   Buena ☐
   Mala ☐
   Deplorable ☐

7. **¿Estaría de acuerdo en la Renovación de las instalaciones?**

   SI ☐
   NO ☐

8. **Califique del 1 al 5 a nivel de importancia las siguientes zonas que debería tener un refugio, considerando 1 el más importante y 5 el menos importante**

   Servicios higiénicos ☐
   Área de descanso ☐
   Cocina o Bar ☐
   Cuarto de primeros auxilios ☐
   Comedor ☐

9. **Califique del 1 al 5 a nivel de importancia los servicios que espera encontrar en el refugio, considerando 1 el más importante y 5 el menos importante**

Electricidad	☐
Calefacción	☐
Preparación de alimentos	☐
Entretenimiento	☐
Servicio Informativo	☐

10. **¿Considera usted que el estilo arquitectónico debería estar en armonía con el contexto?**

SI	☐
NO	☐

Anexo 5

FICHA DE OBSERVACIÓN	
FICHA N°	**Fecha:**
ELABORA:	
Lugar:	
Ubicación:	
LO OBSERVADO	**REGISTRO**